МІНІСТЕРСТВО ОСВІТИ І НАУКИ УКРАЇНИ

Національний університет кораблебудування

імені адмірала Макарова

Навчально-науковий гуманітарний інститут
Кафедра дизайну

__«Допущений до захисту»__
____Завідувач кафедри__

_Сергій КОВАЛЬ___
«_12_» __червня___2025р.

Кваліфікаційний проєкт
на здобуття ступеня вищої освіти «бакалавр»

на тему “Розробка дизайну-інтер’єру каюти власника яхти BSY 248”

“Development of the interior design of the owner's cabin of the yacht BSY 248”

Виконав: студент 4531 групи
спеціальності
_____022 «Дизайн»_____
(

_____Маріанна ДУДКА_____
(прізвище та ініціали)
Керівник

__Наталя ДАНИЛЬЧЕНКО___
(посада, учене звання, науковий ступінь, прізвище та ініціали)
)

Миколаїв – 2025 року

ІНІСТЕРСТВО ОСВІТИ І НАУКИ УКРАЇНИ

Національний університет кораблебудування імені адмірала Макарова

Навчально-науковий гуманітарний інститут

Кафедра дизайну

Спеціальність 022«Дизайн»

Освітня програма «Дизайн середовища»

ЗАТВЕРДЖУЮ
Гарант освітньої програми
«Дизайн середовища»
Олександр МАТІЙКО
«12» червня 2025р.

ЗАВДАННЯ

НА КВАЛІФІКАЦІЙНИЙ ПРОЄКТ

на здобуття ступеня вищої освіти «бакалавр»

Студенту Дудці Маріанні Леонідівні

(прізвище, ім'я, по батькові)

1. Тема проєкту:

"Розробка дизайну-інтер'єру каюти власника яхти BSY 248"

"Development of the interior design of the owner's cabin of the yacht BSY 248"

керівник проєкту _Наталя ДАНИЛЬЧЕНКО викладач кафедри дизайн

(прізвище, ім'я, по батькові, науковий ступінь, учене звання)

затверджені наказом від 03.03.25 № 245- уч

2. Термін подання проєкту _____12.06.25_____

3. Вихідні дані до проєкту:

__пояснювальна записка_____

__графічна частина – 4 планшета заданого формату А1_____

4. Перелік питань, що належать до розробки (зміст розрахунково-пояснювальної записки):

аналіз існуючих проєктних рішень, аналіз конструкції об'єкта розробки, обґрунтування концепції проєкту, вибір та обґрунтування кольорового рішення проєкту та художньо-декоративних елементів, вибір та обґрунтування матеріалів та технологій їх застосування, вибір та обґрунтування обладнання, розрахунки освітлення та вентиляції_____
_

5. Перелік презентаційних матеріалів: (зміст графічного матеріалу з точним зазначенням обов'язкових креслень):

__загальний вид та план об'єкта із включенням приміщення, що розробляється (з розмірами); план, розгортка стін, план стелі приміщення, що розробляється (з розмірами); 3–4 перспективних зображень з різних ракурсів приміщення, зразки фактур матеріалів для оздоблення приміщення; додаткові види оригінального обладнання приміщення; основні характеристики об'єкта, експлікація приміщення_____

6. Консультанти розділів проєкту

Розділ	Прізвище, ініціали та посада консультанта	Підпис, дата	
		завдання видав	завдання прийняв
1	Сергієнко О.В	-	-
2			
3			
4			
5			
6			

7. Дата видачі завдання_____05.02.2025_____

КАЛЕНДАРНИЙ ПЛАН

№ з/п	Назва етапів дипломного проєкту (роботи)	Строк виконання етапів ДП	**Примітка**
1	Отримання та узгодження завдання на дипломне проєктування	10.02.25	
2	Огляд існуючих проєктних рішень та вибір прототипу	28.02.25	
3	Аналіз конструкції об’єкта розробки, вибір концепції проєкту	17.03.25	
4	Вибір та обґрунтування кольорового та художньо-декоративного рішення	04.04.25	

5	Вибір та обґрунтування обладнання інтер’єру, матеріалів	23.04.25	
6	Висновки, оформлювання пояснювальної записки	12.05.25	
7	Оформлювання графічної частини	28.05.25	

Студент _____ **ДУДКА М. Л.**

(підпис) (прізвище та ініціали)

Керівник проєкту **ДАНИЛЬЧЕНКО Н. В.**

(підпис) (прізвище та ініціали)

Анотація

У данному проєкті представлено графічну частину та пояснювальну записку до неї. У графічній частині зібрано загальний вид та план яхти, розгортки стін проєктованого приміщення 3D візуалізації та експлікація приміщення. У пояснювальній записці є чітка структура сформована у окремі розділи то докладно описана. Можно ознайомитись з аналізом прототипів та аналогів, використаними матеріалами, кольоровим та стилістичним рішеннями, а також розрахунковою частиною, де були враховані освітлення вентиляція та кондиціонування проєктованого приміщення.

Головною метою проєкту було поєднати сучасні тенденції дизайну і незмінну класику інтер'єрних рішень. Також додатково підкреслити особливість проєктованої яхти

Об'єкт проєктування — моторно-вітрильна яхта BSY 248

Методи дослідження: спостереження, порівняння, аналіз, розрахунок, проєктування.

Основні завдання: аналіз особливостей сучасного проєктування; розробка концепції; зміна стильового рішення; пропрацювання ергономічності.

Практичне значення дипломного проєкту полягає у розробці інтер'єрного рішення для яхти з використанням класичного стилю в нетрадиційній інтерпретації, адаптованій до специфічних умов морського середовища. Запропоноване поєднання естетики класицизму з функціональністю та ергономікою яхтового простору може бути використане як основа для подальших індивідуальних дизайн-проєктів, спрямованих на створення розкішного, але практичного середовища на борту.

Проєкт також може стати орієнтиром для дизайнерів, які шукають нестандартні підходи до стилізації інтер'єру морських суден, зокрема в преміальному секторі.

Загальний обсяг роботи: 31 ілюстрація, 4 таблиці, 11 використаних джерел.

Ключові слова: моторно-вітрильна яхта, BSY 248, кваліфікаційний проєкт, класичний стиль, кольорове рішення, особливість, ергономіка, меблеве обладнання.

Summary

This project presents a graphic part and an explanatory note to it. The graphic part contains a general view and plan of the yacht, scans of the walls of the designed room, 3D visualizations and an explication of the room. The explanatory note has a clear structure formed into separate sections and is described in detail. You can familiarize yourself with the analysis of prototypes and analogues, the

materials used, color and stylistic solutions, as well as the calculation part, where lighting, ventilation and air conditioning of the designed room were taken into account.

The main goal of the project was to combine modern design trends and the unchanging classics of interior solutions. Also, to additionally emphasize the peculiarity of the designed yacht

The object of design is a motor-sailing yacht BSY 248

Research methods: observation, comparison, analysis, calculation, design.

Main tasks: analysis of the features of modern design; concept development; change of style decision; study of ergonomics.

The practical significance of the diploma project lies in the development of an interior solution for a yacht using a classical style in an unconventional interpretation adapted to the specific conditions of the marine environment. The proposed combination of the aesthetics of classicism with the functionality and ergonomics of the yacht space can be used as a basis for further individual design projects aimed at creating a luxurious but practical environment on board.

The project can also become a reference point for designers looking for non-standard approaches to the stylization of the interior of sea vessels, in particular in the premium sector.

Total volume of work: 31 illustrations, 4 tables, 11 sources used.

Keywords: motor-sailing yacht, BSY 248, graduation project, classical style, color scheme, feature, ergonomics, furniture equipment.

Зміст

ВСТУП……..8
РОЗДІЛ 1 — АНАЛІЗ ІСНУЮЧИХ ПРОЄКТНИХ РІШЕНЬ
1. Особливості будови і проєктування моторно-вітрильних яхт……..……9
2. Яхта:Nautor Swan 98……...10
3. Яхта Lady 8……..12
4. Яхта BSY 248……..14
РОЗДІЛ 2 — АНАЛІЗ КОНСТРУКЦІЇ ОБ'ЄКТУ РОЗРОБКИ…….……18
РОЗДІЛ 3 — ОБҐРУНТУВАННЯ КОНЦЕПЦІЇ ПРОЄКТУ
1. Вибір та обґрунтування образного рішення проєкту……..21
2. Стильове рішення проєкту, його основні ознаки та відповідність елементам інтер'єру, що проєктується……21
3. Основні композиційні прийоми та зонування…….23
4. Пошукові варіанти……..26
5. Висновок…….31
РОЗДІЛ 4 — ВИБІР ТА ОБГРУНТУВАННЯ КОЛЬОРОВОГО РІШЕННЯ ПРОЄКТУ ТА ХУДОЖНЬО – ДЕКОРАТИВНИХ ЕЛЕМЕНТІВ
1. Варіанти можливих кольорових рішень проєкту…….32
2. Вибір та обґрунтування художньо – декоративних елементів інтер'єру……...35
3. Висновок……..37
РОЗДІЛ 5 — ВИБІР ТА ОБГРУНТУВАННЯ МАТЕРІАЛІВ ТА ТЕХНОЛОГІЙ ЇХ ЗАСТОСУВАННЯ
1. Загальні вимоги до матеріалів, що застосовуються в судновому інтер'єрі…….38
2. Основні матеріали, використані в проєктному об'єкті…….39
3. Висновок……43
РОЗДІЛ 6 — ВИБІР ТА ОБГРУНТУВАННЯ ОБЛАДНАННЯ…….44
РОЗДІЛ 7 — РОЗРАХУНКИ ОСВІТЛЕННЯ ТА ВЕНТИЛЯЦІЇ
1. Розрахунок освітлення…….49
2. Розрахунок вентиляці……...53
3. Розрахунок кондиціонера……56
ВИСНОВКИ……...59

Вступ

У сучасному світі яхтинг поступово виходить за межі суто функціонального використання суден і перетворюється на стиль життя, в якому особливу роль відіграє інтер'єрне середовище. Яхта стає не лише транспортним засобом, а й особистим простором, що відображає смаки, звички та цінності її власника. Саме тому зростає попит на індивідуальний підхід до оформлення внутрішніх приміщень, зокрема каюти власника, яка має бути не лише зручною й безпечною, а й естетично виразною.

Попри це, більшість серійних яхт характеризуються типовими, фабрично стандартизованими рішеннями в дизайні. Такі інтер'єри часто позбавлені індивідуальності, створюють відчуття технічної правильності, але не завжди здатні забезпечити атмосферу унікального простору для відпочинку, усамітнення чи роботи в морі. У результаті втрачається потенціал дизайнерського середовища як важливого чинника емоційного комфорту людини.

Ця дипломна робота спрямована на пошук та реалізацію інтер'єрних рішень, які дозволяють вийти за межі стандарту, зберігаючи при цьому усі технічні вимоги до суднових приміщень. У центрі уваги — проєктування каюти власника вітрильно-моторної яхти, що поєднує функціональність, ергономіку і виразну стилістику. Особлива увага приділена вибору матеріалів, конструкцій меблів, систем освітлення та вентиляції з урахуванням особливостей морського середовища.

Метою дослідження є створення комфортного, безпечного та індивідуалізованого простору, який відповідає сучасним тенденціям яхтового дизайну та водночас має свою «родзинку» — унікальне дизайнерське рішення, що підкреслює характер власника судна.

РОЗДІЛ 1
АНАЛІЗ ІСНУЮЧИХ ПРОЄКТНИХ РІШЕНЬ

Для даного дипломного проєкту в якості типу аналогів було обрано моторно-вітрильні яхти, оскільки вони є досить унікальними та перспективними як з точки зору зовнішнього вигляду (екстер'єру) та технічних характеристик, так і з огляду на широкі можливості для планувальних і нестандартних дизайнерських рішень.

Моторно-вітрильні яхти поєднують у собі переваги двох типів суден — моторних та вітрильних. Такий гібридний формат забезпечує більшу універсальність: наявність вітрил дозволяє використовувати силу вітру для економії пального, забезпечення екологічності та створення особливої атмосфери мореплавства, тоді як моторна частина гарантує автономність, високу швидкість та незалежність від погодних умов.

Відсутність обмеження щодо віддалення від берега, підвищені характеристики міцності, високий рівень безпеки та наявність необхідного обладнання для тривалого перебування на борту — усе це робить моторно-вітрильні яхти повноцінними суднами для океанських подорожей.

Варто зазначити, що цей напрямок у сучасному яхтобудуванні знаходиться на стику традицій і інновацій. З одного боку, він не є масовим, а з іншого — поступово набуває популярності серед поціновувачів нестандартних рішень, екологічності та високої функціональності. Моторно-вітрильні яхти найчастіше створюються як індивідуальні або кастомні проєкти, що ще більше підкреслює їхню унікальність та авторський підхід у дизайні.

1. Загальні особливості вітрильно-моторних яхт

Гібридна система руху:

Основна характеристика — наявність двох джерел руху: вітрила і двигуни. Це дозволяє використовувати обидва або перемикатися між ними в залежності від умов — вітру, хвиль, пального, тощо.

Енергоефективність та екологічність:

Завдяки можливості руху під вітрилом зменшується споживання пального, що робить такі яхти екологічно більш чистими і економічними у тривалих подорожах.

Підвищена автономність:

Два незалежних джерела руху підвищують безпеку і дозволяють комфортно долати великі відстані навіть у складних умовах.

Складніша конструкція:

Через наявність і двигунів, і вітрильного озброєння яхти цього типу мають складнішу архітектуру корпусу, вищі вимоги до балансу, стійкості та організації палубного простору.

2. Класифікація вітрильно-моторних яхт

Хоча не існує єдиної чіткої класифікації, яхти можна умовно поділити за такими ознаками:

За співвідношенням вітрил і двигуна:

Sail-assisted motor yachts – основний рух за рахунок мотору, вітрила як допоміжний засіб (часто для економії пального або вітрильного досвіду).

Motor-sailers – рівнозначне використання двигуна і вітрил; оптимізовані як для ходу під мотором, так і під вітрилом.

Sailing yachts with auxiliary engine – основний рух – вітрила; мотор використовується лише для маневрування в маринах або за штилю.

За розміром:

Compact cruising yachts (до 20 м) — найчастіше вітрильні з допоміжним мотором.

Luxury motor-sailers (20–50 м) — яхти з підвищеним рівнем комфорту, розвиненим інтер'єром, великою автономністю.

Superyachts & Custom builds (50 м і більше) — індивідуальні проєкти з унікальним дизайном і високим рівнем кастомізації.

3. Рівень популярності

У масовому сегменті — обмежено популярні, оскільки складніші у будівництві та обслуговуванні.

У сегменті кастомних і супер'яхт — зростаюча популярність, завдяки:

запиту на екологічність,

бажанню мати універсальне судно,

престижності унікального дизайну.

У межах дослідження було проаналізовано три вітрильно-моторні яхти: Nautor Swan 98, Lady 8 та BSY 248. Вибір саме вітрильно-моторного типу зумовлений прагненням поєднати функціональність моторного судна із перевагами парусного озброєння — екологічністю, економічністю та візуальною виразністю. А також була зацікавленість у нетиповому вигляді та об'єднанні найкращих характеристик обої типів суден.

1) Яхта:Nautor Swan 98

Рисунок 1 — Екстер’єр яхти Nautor Swan 98

Довжина—31,05 м

Ширина— 6,97 м

Осадка— 4,90 м

Водотоннажність,—63,9т

Кількість кают— 4

Кількість спальних місць для гостей— 8

Тип вітрильного озброєння— Однощогловий (шлюп)

Кількість палуб— 1

Клас мореплавства CE— A

Матеріал корпусу— Склопластик

Тип судна— Круїзне

Країна— Фінляндія

Період випуску— з 2020

Екстер’єр яхти Nautor Swan 98

Nautor Swan 98 — це вітрильно-моторна суперяхта класу Mini Maxi, створена у співпраці між фінською верф’ю Nautor Swan та легендарним дизайнером яхт German Frers. Яхта є втіленням сучасної океанської вітрильної архітектури в поєднанні з преміум-рівнем комфорту.

Загальна атмосфера салону — інтелігентна стриманість, що створює простір для релаксу без візуального перевантаження.

Рисунок 2 — інтер’єр майстер- каюти яхти Nautor Swan 98

Майстер-каюта розташована у кормовій частині яхти, і займає повну ширину корпусу. Це — головна приватна зона власника, розроблена як повноцінна житлова каюта з усіма зручностями.

Характерні риси:

Центральне ліжко з ортопедичним матрацом, оздоблення узголів’я — м’яка панель у натуральній шкірі або текстилі;

Великі гардеробні шафи із вбудованим освітленням;

ЗОкрема зона відпочинку — крісло або шезлонг, а також письмовий стіл;

Обшивка стін — текстуроване дерево у спокійних теплих відтінках, що забезпечує акустичний комфорт.

Колірна палітра — природна, базується на відтінках світлого дерева, молочного, графітового та приглушеного сірого, що асоціюється з затишком і спокоєм. Всі матеріали — преміум-класу, із сертифікатами волого- та вогнестійкості.

2.) Яхта Lady 8

Рисунок 3 — Екстер’єр яхти Lady 8

Довжина— 28.9м

ширина— 7 м

Гості— 8

Екіпаж—4

Крейсерська швидкість— 9.0

Макс. швидкість— 10.0 уз

Матеріал корпусу— Алюміній

Рік побудови— 2008 рік

Вибудований— Франція

Екстер’єр та інтер’єр

Lady 8 — це 29-метрова вітрильна яхта класу Performance Cruiser, побудована верф’ю CNB Bordeaux (Франція). Вона поєднує у собі витончену естетику океанського крейсера з високими ходовими якостями, що дозволяє використовувати її як для комфортних подорожей, так і для перегонів та змагань.

Корпус виготовлений з композитних матеріалів (алюмінієвий надбудовний каркас із склопластику), що забезпечує оптимальне співвідношення міцності та ваги. Основний візуальний акцент екстер’єру — елегантна лінія палуби, низький профіль надбудови та витончений нахил форштевня.

Інтер’єр салону легкий, повітряний, із чіткою симетрією у розміщенні меблів. Центральне місце займає великий обідній стіл, поруч — вбудовані дивани з м’якими подушками, мультимедійна система та книжкові полиці. З салону відкривається доступ до всіх кают, а також на палубу через люк.

Рисунок 4 — майстер-каюта яхти Lady 8

Майстер-каюта розміщена у носовій частині яхти, займаючи повну ширину корпусу. Вона вирізняється збалансованою ергономікою та продуманим зонуванням.

Особливості:

Оздоблення — натуральне дерево світлих тонів у поєднанні з м'якими текстильними панелями;

Велика гардеробна шафа з полицями та вішалками;

Акустична ізоляція забезпечує тишу під час сну або відпочинку.

Загалом, майстер-каюта створює атмосферу спокою, стриманої розкоші та морської гармонії, де все підпорядковане принципу "менше — краще", з акцентом на натуральні матеріали та функціональність.

https://blackseayachts.com/en/sailing-yachts/bsy-248

3.) Яхта BSY 248

Рисунок 5 — Екстер'єр яхти BSY 248

Довжина, —24,98м

Ширина, —8м

Осадка, —2.3м

Максимальна водотоннажність, тонни —77т

Місткість паливного бака,— 35,4м³

Місткість прісної води,— 4.3м³

Швидкість, вузли —10

Матеріал корпусу—сталь/алюміній

Категорія навігації—А

Верф: BSY (Bodrum Shipyard)

Клас: RINA або CE

Вітрила: повний набір, площа ~350–400 м²

Кількість кают: 5 (1 майстер-каюта, 2 гостьові, 2 каюти екіпажу)

BSY 248 створена як індивідуальний проект, у якому гармонійно поєднуються естетика сучасної моторної яхти з вертикальною багаторівневою архітектурою та класичними елементами парусного озброєння. Такий гібридний підхід дозволяє реалізувати як енергоефективність і автономність, так і сучасний рівень комфорту та безпеки на борту.

Корпус виконаний у глибокому графітово-сірому кольорі з матовою обробкою, що надає яхті стриманої елегантності та дозволяє їй гармонійно зливатися з морським горизонтом. Надбудова оздоблена глянцевими елементами чорного кольору, що додає контрасту й акцентує архітектурні деталі. На борту реалізовано декілька зон відкритого відпочинку:

Наявність двох щогл з сучасним вітрильним оснащенням надає яхті не лише практичної автономії, а й виразного силуету — вдалого балансу між моторною суттю судна та повагою до класичних морських форм.

Дизайн інтер’єру

Інтер’єр яхти розроблено в мінімалістичному сучасному стилі з використанням натуральних матеріалів: цінних порід дерева, текстилю з органічних волокон та натурального каменю. Планування організовано так, щоб забезпечити максимум приватності для гостей та екіпажу.

Кольорова палітра інтер’єру побудована на контрасті світлих природних відтінків — бежевий, молочний, теплий сірий — із темними елементами обробки з горіха та антрациту. Така гамма створює враження простору, спокою та витонченості. Освітлення інтегроване в архітектуру інтер’єру і спрямоване на підкреслення фактур матеріалів.

Рисунок 6. Інтер’єр майстер-каюти яхти BSY 248

Майстер-каюта на яхті BSY 248 — це простір, спроєктований з акцентом на приватність, спокій та високий рівень комфорту. Вона розташована на окремому рівні й займає всю ширину корпусу в центральній частині яхти, що забезпечує максимально ефективне використання простору та стабільність.

Стилістичне рішення майстер-каюти відповідає загальній філософії інтер’єру яхти: сучасний мінімалізм у теплій, природній палітрі. Основні матеріали — шпон натурального горіха, текстиль у спокійних відтінках сірого та бежевого, декоративні вставки з натурального каменю з тонкою фактурою.

Ключові елементи:

Центрально розташоване ліжко king-size з м’яким узголів’ям, оздобленим текстурованою тканиною;

Панорамні ілюмінатори обабіч корпусу, що забезпечують денне освітлення та візуальний зв’язок з морським пейзажем;

Вмонтоване LED-підсвічування по периметру та в зоні підголів’я для створення камерної атмосфери;

Гардеробна кімната з вбудованими системами зберігання;

Приватна ванна кімната з оздобленням з білого мармуру, обладнана душовою кабіною, подвійною раковиною та системою підігріву підлоги;

Зона для роботи або читання з компактним письмовим столом, освітленням та акустичною ізоляцією.

Кольорова концепція майстер-каюти ґрунтується на поєднанні теплих нейтральних тонів — молочного, пісочного, теплого сірого — з акцентами темного дерева. Така гама створює атмосферу затишку, приватності та візуальної рівноваги.

Висновок:

Остаточним вибором стала BSY 248 — унікальна вітрильно-моторна яхта, що поєднує риси сучасної кілька палубної моторної яхти та повноцінне вітрильне оснащення. Її архітектурна концепція вийшла за межі традиційного підходу до проектування яхт цього типу. Основний акцент зроблено на візуальну впізнаваність та інноваційність силуету: плавні лінії, геометричні об’єми та багаторівнева палубна структура створюють виразний образ сучасного приватного судна. Окрім моторної установки, на борту передбачено два щоглові вітрила, що не лише сприяють зниженню витрат пального, але й підсилюють динаміку силуету та емоційну складову дизайну.

Ключовою перевагою BSY 248, яка стала вирішальним чинником у виборі, є саме її унікальний дизайн — поєднання потужної моторної платформи із виразним вітрильним оснащенням, що створює гібридний тип яхти нового покоління. Такий формат дозволяє не лише забезпечити автономність і безпеку, а й реалізувати сучасні естетичні та функціональні рішення.

Особливе значення має те, що виробництво яхти BSY 248 здійснювалося в Україні, що підкреслює потенціал українського суднобудування у сегменті авторських яхтових проєктів. Це стало додатковим стимулом для вибору саме цієї моделі як основного об'єкта дипломного дослідження.

РОЗДІЛ 2
АНАЛІЗ КОНСТРУКЦІЇ ОБ'ЄКТУ РОЗРОБКИ

Яхта BSY 248 — є прикладом сучасного підходу до проєктування моторно-вітрильних суден, що поєднують інноваційний дизайн, функціональність та високі експлуатаційні характеристики. Це яхта довжиною 24,8 м, яка вирізняється унікальним гібридом сучасної моторної архітектури та вітрильного оснащення, що дозволяє поєднувати комфорт моторного судна з враженнями справжнього вітрильного плавання.

Корпус яхти виготовлено із сталі, надбудову — з алюмінію, що забезпечує міцність, стійкість до корозії та довговічність конструкції. Додатково в обробці застосовано композитні матеріали, стійкі до ультрафіолетового випромінювання, що зберігають естетичний вигляд поверхонь у морських умовах.

Яхта має водотоннажний корпус та осадку 2,6 м, що робить її придатною для океанських переходів. Класифікована за стандартом CE (A), вона призначена для виходу у відкрите море та відповідає найвищим вимогам безпеки і автономності. Оснащення яхти включає систему стабілізації від хитавиці, яка забезпечує комфортне перебування на борту під час руху та на якорі.

Однією з ключових переваг BSY 248 є її походження — побудована в Україні, що підкреслює потенціал вітчизняного суднобудування у сфері преміальних яхт.

Загальна площа проєктованого приміщення становить 24,88 м², висота — 2,2 м, що забезпечує комфортне перебування для однієї особи — власника яхти. Водночас, завдяки оптимальному плануванню простору, приміщення дозволяє тимчасове розміщення 2–3 осіб, наприклад, у випадку короткотривалого перебування гостей.

Особливістю просторового розташування приміщення є наявність ілюмінаторів, розташованих у безпосередній близькості до ватерлінії. Це конструктивне рішення суттєво впливає на характер природного освітлення в інтер'єрі. Через те, що світло проходить крізь товщу води або відбивається від її поверхні, воно набуває стійкого синьо-зеленого відтінку, який домінує протягом більшої частини світлового дня.

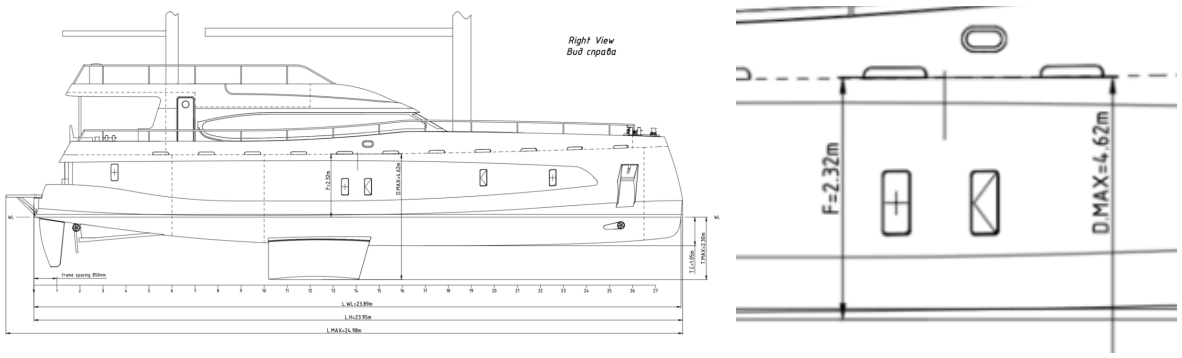

Рисунок 7 — Розташування ілюмінаторів.

Майстер-каюта розташована в центральній частині яхти, має раціональну прямокутну форму, що дозволяє ергономічно організувати зони відпочинку, сну та зберігання особистих речей. Широкі бортові ілюмінатори забезпечують високий рівень природного освітлення, візуально розширюють простір та створюють відчуття відкритості й безпосереднього зв’язку з морським середовищем.

Приміщення передбачає інтеграцію з особистим санвузлом, а також робочою зоною, що робить майстер-каюту максимально функціональною без втрати приватності. Оздоблення виконано з високоякісних матеріалів, а декоративні елементи підібрано таким чином, щоб створити затишну, але стримано розкішну атмосферу, відповідну до статусу головного житлового простору на борту.

Інтер’єр Майстер-каюти

Майстер-каюта розміщена у центральній частині судна і виконана у стилі мінімалістичної елегантності. Простір включає центральне ліжко з боковими ящиками для зберігання постілі або інших речей, інтегровані шафи для зберігання речей, робочу зону з письмовим столом, а також власну ванну кімнату з душем та повноцінним санвузлом. В оздобленні використано горіхове дерево, тканинні настінні панелі у відтінках молочного, сірого та бежевого, що створює затишну, але сучасну атмосферу. У наружних стінах каюти зашиті комунікації, їх приховання створює широкий подоконник

BSY 248 — це унікальна яхта, що поєднує в собі дизайн сучасної моторної суперяхти з естетикою та духом вітрильного судна. Вона є не лише функціональним засобом для тривалих подорожей, а й витвором морської архітектури, створеним з урахуванням комфорту, безпеки та стилю.

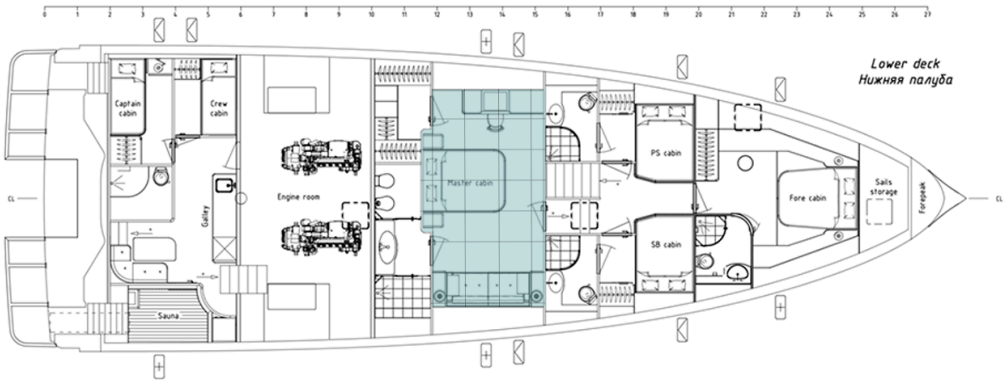

Рисунок 8 — План нижнього ярусу яхти.

Висновок: таким чином, рішення закритих комунікацій стало питанням яке потрібно обіграти за допомогою різних дизайнерських рішень, для того щоб максимально використати простір каюти, і створити затишну атмосферу.

РОЗДІЛ 3
ОБҐРУНТУВАННЯ КОНЦЕПЦІЇ ПРОЄКТУ

3.1 Вибір та обґрунтування образного рішення проєкту

На формування концепції інтер'єру майстер-каюти безпосередньо вплинуло її функціональне призначення. Це — простір, призначений виключно для власника яхти, місце, де відпочинок, усамітнення та саморозвиток поєднуються в гармонійному середовищі. У процесі розробки дизайнерського рішення основною метою стало створення індивідуального, ергономічного середовища, що відповідає потребам інтелектуального відновлення, приватності та комфорту.

Образне рішення інтер'єру базувалося на поєднанні морської тематики з теплими природними матеріалами, що забезпечують емоційну рівновагу та створюють психологічно комфортну атмосферу. Основу композиції склали глибокі відтінки синього, які нагадують про морську стихію, що постійно присутня за межами корпусу, але не переважає, а гармонійно врівноважується теплим відтінком натурального дерева в обробці підлоги та меблів.

Окрему увагу було приділено особливостям природного освітлення. Вікна майстер-каюти розташовані поблизу ватерлінії, що зумовлює присутність м'якого синього відтінку денного світла, характерного для підповерхневої гами моря. Це світло стало органічною частиною загального колористичного рішення, а його ефект — свідомо враховано у виборі оздоблювальних матеріалів та текстур.

Ідея інтер'єру полягає у створенні спокійного, ізольованого простору, де власник може відпочити від зовнішнього світу, зануритись у читання, працювати або просто насолоджуватись тишею і видом на море. Лаконічність декору, плавні лінії меблів, м'які тканини та стримана палітра дозволяють сформувати інтер'єр, що не перевантажує, а сприяє внутрішньому балансу, концентрації та емоційній регенерації.

3.2 Стильове рішення проєкту, його основні ознаки та відповідність елементам інтер'єру, що проєктується

Стильове рішення відіграє ключову роль у формуванні загального настрою інтер'єру, визначає атмосферу простору та впливає на емоційний стан людини. Особливо це актуально для приміщень, розташованих на судні, де простір має не лише функціонувати, а й забезпечувати психологічний комфорт в умовах ізольованого морського середовища.

Для оформлення майстер-каюти було обрано стиль класицизм, що у даному випадку інтерпретується через стриману естетику «тихої розкоші». Цей стиль дозволяє створити вишуканий, затишний інтер'єр, який не є кричущим, проте виразно демонструє статус, стабільність та високий смак власника яхти.

Рисунок 9-10 — Інтер'єри спален у класичному стилі

Основні ознаки стилю класицизм та їхнє втілення в інтер'єрі

Класицизм — це стиль, що виник у Європі у XVII–XVIII століттях під впливом античного мистецтва, і згодом став уособленням вишуканої стриманості, гармонії форм і раціональної організації простору. В інтер'єрі стиль класицизм зберігає актуальність завдяки своїй здатності створювати атмосферу урочистого спокою, порядку та елегантності.

Основні риси стилю класицизм:

Симетрія в розміщенні елементів інтер'єру, що забезпечує відчуття гармонії та порядку;

Чітка геометрія форм, правильні пропорції приміщення та предметів;

Використання декоративних елементів, запозичених з античної архітектури: карнизи, колони, пілястри, розетки, налічники;

Колористика стримана, з перевагою нейтральних тонів (молочний, кремовий, бежевий, світло-сірий), з можливими акцентами у вигляді насичених темних або золотистих деталей;

Натуральні матеріали в оздобленні: цінні породи дерева, камінь, текстиль з природних волокон (шовк, льон, бавовна, оксамит).

Прояв стилю в інтер'єрі:

У приміщеннях, оформлених у стилі класицизм, особливу увагу приділяють стельовому та настінному декору. Часто застосовуються декоративні стельові плінтуси, в яких може бути інтегроване м'яке освітлення, вишукані дверні налічники, рамки на стінах, що підкреслюють геометрію приміщення, а також профільовані карнизи. Всі декоративні елементи виконуються з точним дотриманням пропорцій, без надмірного оздоблення.

Текстиль використовується для створення м'якого, камерного ефекту. Перевага надається однотонним тканинам або тканинам з класичним малюнком. Часто використовуються панно з текстилю (наприклад, замшеве узголів'я), що додають простору глибини й фактурності.

Меблі у стилі класицизм:

Меблі повинні відповідати загальній концепції вишуканості та стриманої розкоші. Основні вимоги до них:

Чіткі симетричні форми, витонченість та масивність одночасно;

Натуральні матеріали: переважно дерево (горіх, дуб, вишня);

Декоративна різьба – як елемент оздоблення, що не перевантажує композицію;

Стримана палітра, можлива вставка інкрустацій або позолоти;

М'які меблі можуть мати оббивку з велюру, шовку або іншої благородної тканини у світлих або приглушених тонах.

Особливою ознакою класичного інтер'єру є баланс між декоративністю та функціональністю: кожен елемент має естетичну цінність, але водночас не втрачає практичності. Саме завдяки цьому стиль класицизм залишається поза часом і є синонімом статусності, витонченості та стабільності.

3.3Основні композиційні прийоми та зонування

Основними декоративними елементами, що втілюють обраний стиль, стали дверні налічники з класичним профілем, декоративні рами на стінах, а також фігурні плінтуси – як на стелі, так і в нижній частині шаф. Під стельовим плінтусом інтегровано приховану систему підсвітки, що створює м'яке, розсіяне освітлення та підкреслює геометрію простору. Меблі оздоблено різьбленими деталями, зокрема тумбочки мають виразні декоративні фасади, що підсилюють загальне враження класичної вишуканості.

В якості центрального акценту виступає замшеве панно за узголів'ям ліжка, яке додає інтер'єру фактурності, тепла та глибини. М'яка текстура замші контрастує з полірованими поверхнями дерев'яних елементів, створюючи баланс вишуканості та комфорту.

З огляду на те, що яхта BSY 248 є унікальною за своїм дизайном і поєднанням вітрил та моторної потужності, виникла ідея створити нетиповий інтер'єр майстер-каюти, який би додатково підкреслював індивідуальність судна. Відхід від звичних морських або сучасних

стилів на користь інтерпретованої класики дозволив сформувати простір, який має виразний авторський характер та емоційно відображає ексклюзивність і особливість самої яхти.

Композиційна структура інтер'єру майстер-каюти яхти BSY 248 ґрунтується на принципах класичної симетрії та врівноваженості, з акцентом на декоративні елементи, що втілюють ідеї стриманої вишуканості та гармонії. Основними композиційними засобами стали дверні налічники з класичним профілем, декоративні рами на стінах, а також фігурні плінтуси – як по периметру стелі, так і в нижній частині меблів. Завдяки цим елементам формується візуальна цілісність простору та послідовне ритмічне зонування.

Особливу роль відіграє стельовий плінтус, до якого інтегровано приховану систему підсвітки, що забезпечує м'яке, розсіяне освітлення. Такий прийом дозволяє уникнути візуального перевантаження простору, підкреслює плавні лінії архітектури та створює атмосферу затишку й елегантності.

Меблі з різьбленими декоративними фасадами, зокрема тумбочки, виступають як важливий пластичний елемент, що підсилює відчуття класичного інтер'єру. Їхнє оздоблення акцентує на стилістиці, а також виступає своєрідним «маркером» авторського підходу до оформлення приватного простору.

Центральним композиційним акцентом приміщення є замшеве панно за узголів'ям ліжка, яке виконує не лише декоративну, а й емоційну функцію. Його м'яка, тактильна фактура створює ефект теплоти та захищеності, а також контрастує з полірованими дерев'яними поверхнями меблів. Завдяки цьому виникає баланс між вишуканістю та комфортом, що є характерним для високоякісного інтер'єру у стилі класицизм.

Враховуючи унікальність яхти BSY 248, яка поєднує естетику сучасної моторної яхти з вітрильними елементами, було ухвалене рішення створити нетиповий для морського дизайну інтер'єр. Відмова від звичних морських або ультрасучасних стилів на користь осмисленої інтерпретації класичної естетики дозволила підкреслити ексклюзивність яхти та її індивідуальний характер. Таким чином, майстер-каюта стала не лише функціональним, а й глибоко емоційним простором, що відображає філософію спокою, приватності та особистої ідентичності власника.

Рисунок 11 — Композиціційний центр приміщення

У рамках проєкту було надано приміщення простого проєктування з прямокутною видовженою формою та незначною за шириною нішею. Особливістю даного простору є його розташування поблизу ватерлінії, що суттєво впливає на якість природного освітлення: світло, що проникає крізь ілюмінатори, набуває синього або синьо-зеленого відтінку незалежно від часу доби.

З огляду на ці особливості, було прийнято рішення виконати інтер'єр у класичному стилі з використанням біло-синьо-дерев'яної кольорової гами. Такий підхід дозволяє гармонійно інтегрувати природне освітлення у загальну атмосферу простору, водночас уникаючи кольорових спотворень, які могли б виникнути при використанні теплих або складних відтінків.

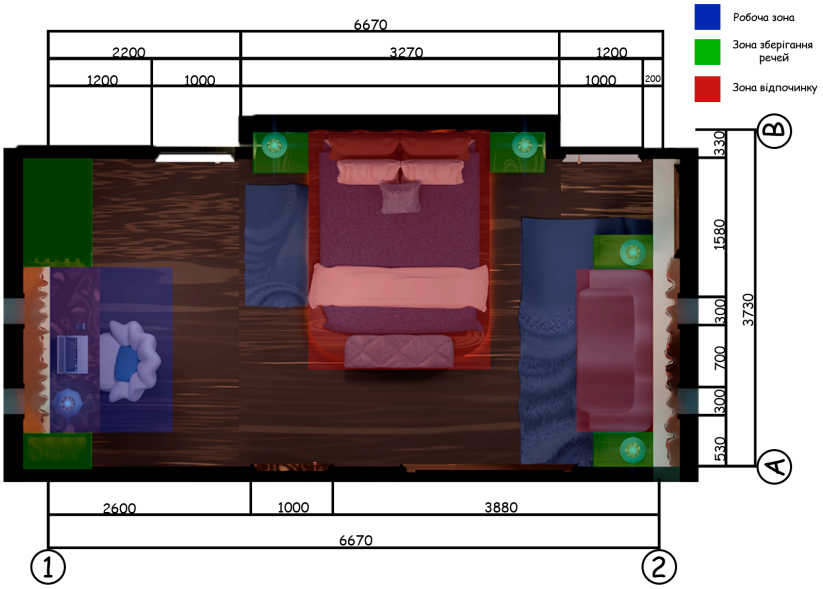

Рисунок 12 — Зонування.

3.4 Пошукові варіанти.

У процесі розробки рішення дизайну інтер’єру майстер каюти власника було розроблено кілька варіантів планування які відрізняються за ідеєю розташування меблів, та концепцією того як втілити стиль класицизм у яхтовому приміщені. Також потрібно було врахувати особливість планування, якою є ліжко кінг-сайз, яке розташовано по центру каюти на нижньому ярусі яхти для забезпечення рівномірного розподілу ваги. Така центральна позиція сприяє балансуванню інтер'єру, дозволяючи уникнути перекосу судна через нерівномірне навантаження меблями з одного боку.

Також умови які потрібно виконати: Має бути багато поличок для зберігання, адже людина яка буде знаходитись у цьому інтер’єрі полюбляє колекціонувати книги і цікавий декор; Має бути місце для можливого прийому гостей; Робоча зона.

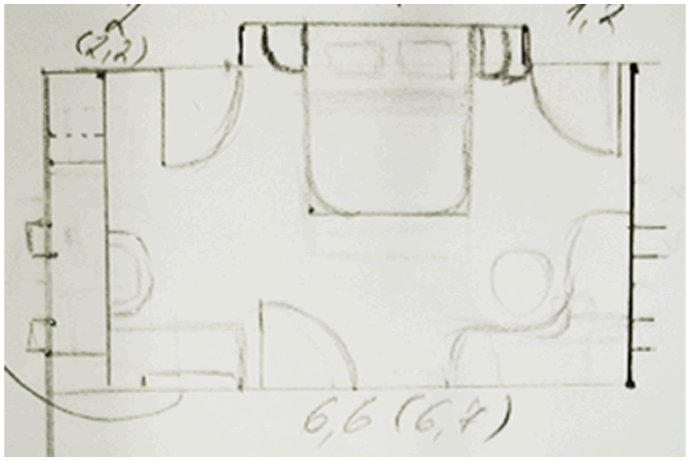

Рисунок 13 — Пошуковий варіант 1

Зліва в інтер'єрі кімнати розташовано функціонально організований робочий блок, який гармонійно поєднує в собі кілька важливих зон: простору шафу для зберігання особистих речей, зручний письмовий стіл для щоденної роботи або навчання, а також елегантний туалетний столик, що додає простору нотки індивідуальності та комфорту.

У центрі композиції інтер'єру домінує просторе ліжко розміру «кінг-сайз», що виступає головним акцентом приміщення. Праворуч від нього розміщено вишукану диван-софу, виконану у класичному стилі з вигнутими формами, що додає інтер’єру витонченості. Біля дивану знаходиться круглий журнальний столик, що логічно завершує цю затишну зону для відпочинку або неформального спілкування.

Розташування меблів продумане таким чином, щоб забезпечити візуальну та фізичну рівновагу — вага основних елементів інтер'єру рівномірно розподілена по всьому простору, що сприяє створенню гармонійного та збалансованого сприйняття.

Серед особливостей варто відзначити наявність мобільного столу-пуфа, що додає інтер’єру гнучкості та функціональності. У віконній зоні застосовано римські штори, які не лише ефективно регулюють рівень природного освітлення, а й підкреслюють загальну стилістику приміщення. Також передбачено місце для розташування великої кількості книг, які власник може брати з собою у подорож для гераксу і самонавчання.

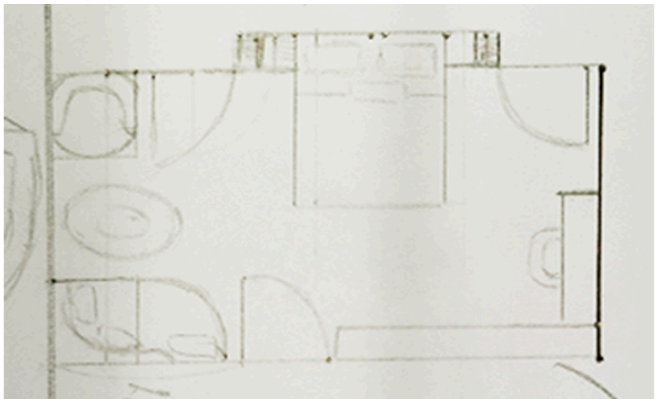

Рисунок 14 — Пошуковий варіант 2.

У даному варіанті планування інтер’єру перевага надається відкритому, повітряному простору з чітко вираженим центром — великим ліжком, розташованим у центрі каюти. Такий підхід дозволяє не лише візуально розширити приміщення, а й створити більш комфортне середовище для відпочинку та спілкування.

Основний акцент було зроблено на зоні відпочинку, якій виділено суттєво більше простору порівняно з попереднім планувальним рішенням. Тут розміщено софу-диван у стриманому, лаконічному дизайні, що підкреслює загальний мінімалістичний стиль. Навпроти розташовується округле крісло, яке візуально врівноважує композицію та забезпечує зручність

для гостей. Центральним елементом цієї частини кімнати є журнальний столик, розміщений між диваном і кріслом, що створює зручну та дружню атмосферу для неформального спілкування або проведення вільного часу.

Ключовою ідеєю при формуванні цього планувального рішення стало бажання передбачити можливість прийому гостей — забезпечити комфортні місця для сидіння та достатню свободу руху без перевантаження простору.

Робоча зона була навмисно зменшена, щоб не перевантажувати приміщення функціональними елементами, які не є пріоритетними у цій концепції. Блок, який раніше об’єднував стіл, туалетний столик і систему зберігання, було розділено, що дало змогу оптимізувати площу та забезпечити більшу гнучкість у використанні кожного з елементів.

Місце для зберігання книг представлено у вигляді довгої, але вузької шафи, яка розміщена біля письмового столу. Такий формат меблів не перевантажує простір і водночас виконує свою функціональну роль, зберігаючи цілісність і логіку інтер'єрного рішення.

Загалом, планування спрямоване на створення атмосфери затишку, відкритості й гостинності, де кожен гість почуватиметься бажаним, а власник — комфортно, не втрачаючи відчуття приватності та стилістичної цілісності.

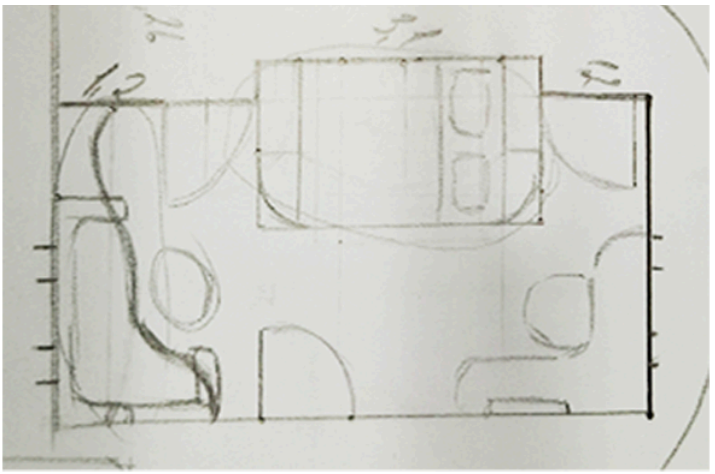

Рисунок 15 — Пошуковий варіант 3.

Основною ідеєю цього варіанту інтер’єрного вирішення стало нетрадиційне розміщення спального місця, яке передбачає встановлення ліжка в ніші, паралельно до однієї зі стін, із можливістю доповнення його декоративним балдахіном. Такий підхід мав на меті створити більш інтимний, камерний простір для сну, що водночас відокремлюється від основної частини каюти, зберігаючи загальну відкритість планування.

Другою важливою дизайнерською ідеєю стало формування візуальної м’якої криволінійної композиції. Концепт передбачає плавне перетікання лінії дивану-софи у корпус меблів для зберігання речей. Такий підхід дозволяє уникнути жорстких прямих кутів та додає

інтер’єру динамічності й пластичності, водночас візуально об'єднуючи функціональні елементи в єдине гармонійне ціле.

Третьою ідеєю виступає інтеграція робочого місця зі зоною зберігання книг у єдиний кутовий елемент. Це рішення дозволяє максимально ефективно використати доступну площу, об’єднуючи функціональні блоки без перевантаження простору зайвими меблевими об’ємами.

Варто зазначити, що цей варіант планування був спрямований на збереження максимуму вільного місця в каюті. Завдяки компактному розміщенню всіх ключових зон, забезпечено зручне переміщення між функціональними блоками без перешкод. Однак у процесі аналізу концепції було встановлено, що балдахін над ліжком — попри декоративну привабливість — візуально обтяжує простір через низьку стелю, що властива каютному типу приміщення. Унаслідок цього він виглядає непропорційно та дещо недоречно, порушуючи візуальну легкість інтер’єру.

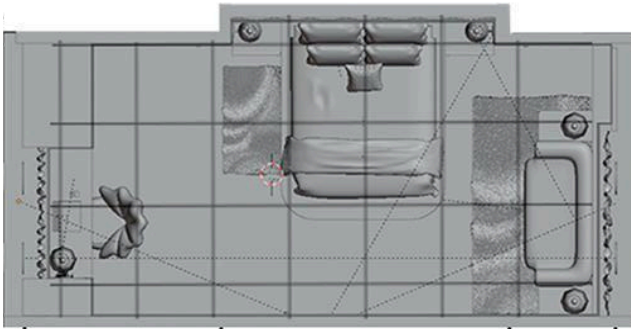

Рисунок 16 — Пошуковий варіант 4.

У процесі розробки остаточного варіанта інтер’єру було враховано ключові переваги попередніх планувальних рішень, а також — емоційний стан і комфорт користувача, який має перебувати у цьому просторі тривалий час. Простір розглядався не лише як функціональна площина, а як середовище, що сприяє відновленню, зосередженню та емоційній рівновазі. Відтак, композиція формувалася як поєднання практичних рішень та атмосферної гармонії.

Функціональний блок:

За основу було взято робочо-зберігальний блок із першого пошукового варіанту, який довів свою ефективність у плані організації особистих речей та щоденної діяльності. Особливістю цього блоку є унікальна адаптація до архітектурної специфіки приміщення. Зокрема, під ілюмінаторами проходять комунікаційні труби, що суттєво зменшують доступну площу підлоги вздовж зовнішньої стіни. Водночас простору під стелею — значно більше. Саме ця особливість продиктувала конструктивне рішення щодо форми шаф: дві вертикальні секції мають вужчу нижню частину та розширюються догори. Така асиметрія дозволяє ефективно використати об’єм стін без втрати естетики або функціоналу.

М’які меблі та система зберігання:

З протилежного боку було переосмислено відпочинкову зону. Традиційну диван-софу було замінено на більш масивний, візуально значущий диван з високими декоративними перилами та характерними вигнутими ніжками, що відповідає класичному стилістичному напряму всього інтер'єру. Цей елемент задає простору більш урочистий, завершений вигляд, додаючи йому відчуття стійкості та надійності.

Замість стандартного журнального столика обрано два високі функціональні тумби, розташовані симетрично відносно дивану. Вони не лише зберігають візуальний баланс, а й слугують практичним елементом у середовищі з потенційною хитавицею — як, наприклад, у морських каютах або мобільних просторах. Закриті шухляди тумб дозволяють надійно зберігати крихкі чи дрібні предмети, тоді як дві відкриті полиці у кожній тумбі забезпечують швидкий доступ до речей повсякденного вжитку.

Додаткові елементи комфорту:

З метою посилення відчуття домашнього затишку й тепла, до інтер'єру було інтегровано два текстильні килими. Вони не лише підсилюють візуальне зонування простору, але й створюють приємні тактильні відчуття під час перебування в кімнаті. М'які текстури вносять теплоту в загальну атмосферу, контрастуючи з більш жорсткими поверхнями меблів і підлоги.

У цілому, фінальний варіант планування демонструє збалансований підхід між адаптацією до фізичних умов приміщення, функціональністю і створенням психологічного комфорту. Простір дихає, не перевантажений зайвими елементами, та водночас зберігає чітку структурованість і продуману естетику.

Висновок

У результаті глибокого аналізу функціональних потреб і емоційного впливу середовища на людину, було сформовано комплексне інтер'єрне рішення, яке об'єднує естетику, комфорт та практичність. Фінальний варіант планування демонструє раціональний підхід до використання кожного квадратного метра, з урахуванням конструктивних особливостей приміщення, зокрема наявності комунікаційних труб та специфіки просторових переходів.

Застосування адаптивних меблевих рішень — таких як шафи змінної глибини, об'єднаний робочо-зберігальний блок та багатофункціональні тумби — дозволило забезпечити високий рівень ергономіки та зручності. Водночас, класичні візуальні акценти — декоративні ніжки, тепле підсвічування, текстильні килими — створюють атмосферу затишку та візуальної завершеності.

Проєктований простір не лише відповідає потребам користувача у відпочинку, роботі й організації побуту, але й формує відчуття психологічної рівноваги, безпеки та емоційного заспокоєння. Такий підхід демонструє баланс між стилем і функцією, що є визначальним у сучасному дизайні інтер'єру з індивідуальним підходом.

РОЗДІЛ 4
ВИБІР ТА ОБГРУНТУВАННЯ КОЛЬОРОВОГО РІШЕННЯ ПРОЄКТУ ТА ХУДОЖНЬО – ДЕКОРАТИВНИХ ЕЛЕМЕНТІВ

4.1 Варіанти можливих кольорових рішень проєкту

У процесі розробки кольорового рішення інтер'єру було опрацьовано два основні концептуальні варіанти.

Перший із них передбачав поєднання натуральних кольорів, характерних для природного середовища. До палітри увійшли салатовий, гірчичний жовтий та голубий — кольори, що асоціюються з весняним ландшафтом, теплом і легкістю. Вони мають позитивний вплив на психо-емоційний стан людини, створюючи атмосферу затишку, гармонії та натхнення.

Рисунок 17 — Пошуковий варіант кольорового рішення дизайну інтер'єру

Однак у специфічних умовах інтер'єру яхти, зокрема через близьке розташування ілюмінаторів до ватерлінії, ситуація суттєво змінюється. Світло, що потрапляє всередину, має виражений синьо-зелений відтінок, характерний для відбиття від поверхні води. Такий тип освітлення змінює візуальне сприйняття кольорів інтер'єру: теплі й насичені тони стають візуально більш тьмяними, холодними та приглушеними.

Рисунок 18 — вплив зовнішнього освітлення на інтер’єр

Це спостереження підтверджено практикою: у даному прикладі початково яскраві й життєрадісні кольори трансформувалися під впливом зовнішнього освітлення, набули сірого, "брудного" характеру та утворили загальний депресивний настрій. Кольорова композиція втратила емоційну насиченість і стала асоціюватися більше з пригніченістю, ніж із природною життєвою енергією.

Таким чином, було зроблено висновок про необхідність ретельного врахування не лише кольорової палітри, але й особливостей природного освітлення інтер’єру, його інтенсивності, напрямку і кольорової температури, що впливають на сприйняття загальної атмосфери приміщення.

Рисунок 19 — Пошуковий варіант кольорового рішення дизайну інтер’єру 2.

У результаті аналізу впливу природного освітлення на сприйняття кольору в інтер’єрі було здійснено переосмислення початкового кольорового рішення, що призвело до формування альтернативної концепції — Пошукового варіанту 2.

Цей варіант базується на свідомому використанні переважно холодних відтінків у кольоровій палітрі інтер’єру. Такий підхід дозволяє мінімізувати оптичні спотворення, що

виникають внаслідок проникнення синьо-зеленого відбитого світла, характерного для приміщень з ілюмінаторами, розташованими поблизу ватерлінії. Використання холодних тонів як бази дозволяє забезпечити сталість сприйняття кольору незалежно від інтенсивності та спектра природного освітлення.

Водночас для досягнення візуальної та емоційної рівноваги в інтер'єрі були цілеспрямовано інтегровані теплі колірні акценти, які покликані компенсувати можливу надмірну холодність загального тону. Зокрема застосовано теплий природний відтінок деревини в оздобленні меблів і декоративних елементів. Передбачено використання теплого підсвічування в конструкціях меблів та по периметру стелі, що створює ефект м'якого розсіювання світла. Впроваджено тепле загальне освітлення, яке формує затишну атмосферу навіть за умов природної кольорової корекції світла.

Також обрано текстильні елементи (зокрема, штори) у теплих коричневих відтінках, що також виконують функцію візуального балансу і слугують засобом компенсації кольорових спотворень, спричинених зовнішнім освітленням.

Таким чином, цей пошуковий варіант демонструє зважене поєднання функціонального підходу до кольору з естетичними і психологічними вимогами до простору. Він дозволяє створити стабільно гармонійне середовище, адаптоване до специфічних умов експлуатації яхти, без втрати комфорту та індивідуального характеру інтер'єру.

Рисунок 20 — вплив зовнішнього освітлення на інтер'єр 2

З одного боку, можна припустити, що надмірне використання синього кольору в інтер'єрі яхти, яка вже перебуває у водному середовищі, може створити ефект надлишкової

монохромності. Проте, якщо розглядати інтер'єр як відображення стилю та інтересів власника, то варто зазначити: вибір синього кольору є цілком логічним та концептуально обґрунтованим.

Синій колір — це не лише традиційний морський символізм, а й потужний психоемоційний фактор. Згідно з дослідженнями в сфері кольоротерапії та психології дизайну, синій колір:

1) асоціюється зі стабільністю, спокоєм, захищеністю;
2) сприяє зниженню тривожності та фізичному розслабленню;
3) у морському контексті підтримує відчуття гармонії з навколишнім середовищем, а не контрасту з ним.

Водночас для нейтралізації потенційної холодності синьої палітри та створення емоційно збалансованого простору до інтер'єру було включено теплі коричневі (дерев'яні) відтінки та елементи білого кольору. Теплий коричневий, особливо у вигляді натуральної деревини, створює відчуття надійності, затишку й заземлення, що є особливо важливим у мінливому морському середовищі. Він балансує прохолоду синіх тонів і викликає асоціації з природністю та комфортом.

Білий колір, завдяки своїй нейтральності, виконує функцію візуального "фону", надаючи інтер'єру легкості та простору. Психологічно він асоціюється з чистотою, відкритістю й спокоєм, а також підсилює ефект освітлення в умовах обмеженого денного світла.

У поєднанні ці кольори утворюють психоемоційно стабільне середовище, яке компенсує зовнішні впливи (зокрема, синьо-зелене світло від ілюмінаторів), сприяє внутрішньому комфорту, не перевантажує сприйняття та підкреслює морську естетику без надмірного символізму.

4.2. Вибір та обґрунтування художньо – декоративних елементів інтер'єру

У процесі формування візуального середовища салону було приділено увагу не лише функціональним аспектам інтер'єру, а й ретельному добору художньо-декоративних елементів, що мають посилювати атмосферу затишку, естетичної завершеності та індивідуальності простору.

Серед обраних елементів декору — кашпо з листяною рослиною, що виконує подвійну функцію: з одного боку, вводить у простір натуральний органічний акцент, який підтримує концепцію природності та гармонії з довкіллям; з іншого — сприяє створенню сприятливого психологічного клімату, покращуючи сприйняття інтер'єру через живу зелень.

Для надання простору інтелектуального й культурного характеру, у відкритому доступі розміщено книги, які не лише виконують декоративну функцію, а й підкреслюють індивідуальність власника та надають приміщенню образу "живого простору".

Особливу естетичну ноту в інтер'єрі створюють декоративні панно з живописними пейзажами, розміщені в рамках, стилізованих під натуральне дерево. Такий вибір відповідає загальній стилістиці інтер'єру, в якій поєднуються морська тематика та відсилання до природних мотивів, що формують візуальну єдність з кольоровим і матеріальним рішенням приміщення. Пейзажі сприяють візуальному розширенню простору та емоційному розслабленню, активізуючи позитивні асоціації.

Окрему роль у формуванні художнього образу інтер'єру відіграє центральний акцент — велика декоративна картина-пейзаж, що зображує морський краєвид. Її розміщення на домінантній стіні приміщення має концептуальне та емоційне значення: з одного боку, полотно є відсиланням до фактичного розташування яхти у морському середовищі, підтримуючи тематику простору; з іншого — завдяки особливому кольоровому рішенню, картина не створює емоційного перевантаження або візуального тиску.

Зображення виконане у теплій палітрі, де переважають відтінки жовтого, охри, тепло-коричневого, що створюють спокійну, збалансовану атмосферу та забезпечують емоційний комфорт пасажирів. Лише незначні акценти синього кольору вводяться в композицію для підтримки асоціативного зв'язку з морем, не порушуючи загального теплового балансу.

Таке художнє рішення дозволяє зберегти візуальний зв'язок із зовнішнім морським ландшафтом, але при цьому інтер'єр залишається затишним, психологічно комфортним і не холодним — що особливо важливо з огляду на специфіку природного освітлення в умовах близькості до ватерлінії.

Таким чином, центральна картина-пейзаж виконує не лише естетичну, але й концептуальну функцію, об'єднуючи тематику, колористичну стратегію та емоційне навантаження інтер'єру в єдину гармонійну композицію.

Додатковим елементом персоналізації виступає викладка флаконів з парфумами — не лише як засіб повсякденного вжитку, але й як елемент делікатної естетики, що додає простору інтимності та індивідуального характеру.

Загалом, обрані художньо-декоративні засоби виконують роль засобів смислової, стилістичної та емоційної підтримки інтер'єру, сприяють створенню цілісного образу простору, що поєднує функціональність, комфорт і візуальну привабливість у межах морського контексту.

Висновок

У процесі проектування інтер'єру каюти було приділено особливу увагу художньо-декоративному наповненню та зваженому добору кольорової палітри, що відповідає функціональному призначенню простору, морському середовищу та психологічним аспектам сприйняття.

Декоративне оформлення базується на поєднанні елементів, що створюють атмосферу затишку, індивідуальності та водночас органічно вписуються в стилістичну концепцію. Застосування живої рослини в кашпо, книг, парфумерних флаконів, декоративного панно з пейзажами у дерев'яних рамах — дозволяє сформувати інтер'єр, який водночас є функціональним, естетичним та емоційно збалансованим. Особливої уваги заслуговує велика настінна картина з морським пейзажем, виконана у теплій гамі з жовтими та коричневими відтінками. Такий акцент забезпечує зв'язок із тематикою простору, зберігаючи теплоту й гармонію інтер'єру, попри переважаюче холодне природне освітлення, спричинене близькістю ілюмінаторів до ватерлінії.

Кольорове рішення інтер'єру базується на раціональному поєднанні прохолодних відтінків (білий, синій, світло-сірий) як основи та теплих акцентів (відтінки дерева, тепле світло, молочні штори) як засобу кольорової компенсації. Такий підхід дозволяє нівелювати вплив спотвореного синьо-зеленого денного освітлення, що є характерним для приміщень, розташованих близько до ватерлінії. Крім того, вибрані кольори мають позитивний вплив на психоемоційний стан людини: синій — заспокоює, білий — створює відчуття чистоти та простору, теплі коричневі тони — додають стабільності, затишку та відчуття природності.

Загалом, інтегроване кольорове та декоративне рішення спрямоване на створення комфортного, психологічно врівноваженого інтер'єру, що враховує як експлуатаційні умови яхти, так і потребу у візуальній привабливості, персоналізації та морській ідентичності простору.

РОЗДІЛ 5
ВИБІР ТА ОБГРУНТУВАННЯ МАТЕРІАЛІВ ТА ТЕХНОЛОГІЙ ЇХ ЗАСТОСУВАННЯ

5.1 Загальні вимоги до матеріалів, що застосовуються в судновому інтер'єрі

Під час оформлення інтер'єру яхти дуже важливо правильно підібрати матеріали. Адже на відміну від звичайних житлових або громадських просторів, умови на борту мають свої особливості. Тут діють інші правила – як з погляду безпеки, так і впливу навколишнього середовища. Саме тому матеріали для оздоблення повинні поєднувати не лише естетичність, а й стійкість до вологи, температурних коливань, ультрафіолету, а головне – відповідати суворим нормам безпеки.

Одним із ключових критеріїв вибору є вогнестійкість. На яхтах дуже важливо, щоб оздоблення не підтримувало горіння, не виділяло токсичних речовин при нагріванні та не спричиняло розповсюдження полум'я. Тому більшість матеріалів проходять спеціальні випробування на вогнестійкість, а тканини – додаткову обробку. Наприклад, штори, оббивка м'яких меблів, ковролін повинні мати сертифікати міжнародного зразка, які підтверджують їхню придатність до використання на морському транспорті.

Ще одна важлива особливість – морське середовище. Через підвищену вологість і солоне повітря деякі традиційні матеріали можуть швидко втратити вигляд або зруйнуватись. Тому для оздоблення часто використовують морську фанеру, яка відзначається водостійкістю і надійністю. Також популярні тканини та піноматеріали з високою стійкістю до гідролізу та плісняви, які довше зберігають естетичний вигляд.

Окремої уваги заслуговує вплив сонячного світла та температури. На борту яхти багато скління, і поверхні постійно піддаються впливу ультрафіолету. Саме тому важливо використовувати текстиль і оздоблювальні покриття, які не вигоряють та не деформуються. Це можуть бути синтетичні тканини зі спеціальним захистом або натуральні матеріали з УФ-стійким просоченням.

Окрім функціональних характеристик, не варто забувати й про естетичну складову. На сучасних яхтах дедалі частіше використовують натуральні, приємні на дотик матеріали, які створюють атмосферу затишку і спокою. Особливо популярні дерев'яні текстури, легкі натуральні тканини (бавовна, льон), декоративні елементи з кори, каменю, бамбуку. Вони не лише гарно виглядають, а й викликають позитивні емоції, сприяють релаксації – що дуже важливо у відпочинковому просторі.

Також у сучасному дизайні все більше уваги приділяється екологічності. Вибір надається тим матеріалам, які мають низький вміст летких органічних сполук (ЛОС), легко

переробляються, або виготовлені з вторинної сировини. Таким чином, інтер’єр не лише красивий і безпечний, а й відповідає принципам сталого розвитку.

5.2 Основні матеріали, використані в проєктному об’єкті

У процесі проєктування інтер’єру каюти власника були використані ретельно підібрані матеріали, що поєднують високі естетичні якості, функціональність та відповідність специфічним вимогам суднового середовища. До таких матеріалів належать латунь, PVC-панель, замш, махагонове дерево, макассарський ебен та льон. Розглянемо кожен з них детальніше:

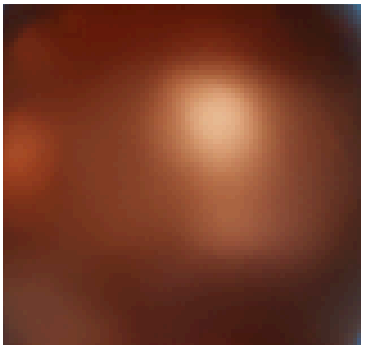

Рисунок 21 – Латунь

Переваги:

Латунь — це мідно-цинковий сплав, що вирізняється стійкістю до корозії, привабливим зовнішнім виглядом (золотистий відтінок) та довговічністю. В інтер'єрі яхти латунь часто використовується для декоративних вставок, фурнітури, світильників, а також елементів меблів. Матеріал додає інтер'єру вишуканості та відчуття класичної розкоші.

Обробка:

Для морського використання латунь, як правило, покривається прозорим захисним лаком або полірується до дзеркального блиску з подальшим антикорозійним просоченням. Це зменшує ризик окислення в умовах вологи та солоного повітря.

Недоліки:

Основним недоліком латуні є її схильність до потемніння та появи плям при тривалому впливі вологи без належного догляду. Крім того, латунь є відносно важким матеріалом, що може бути критично важливим у морському балансі ваги.

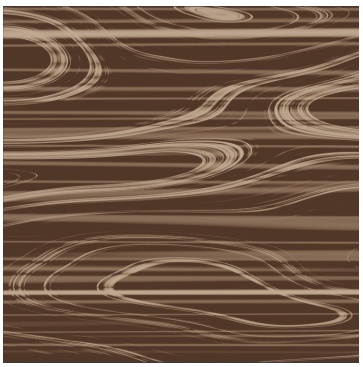

Рисунок 22 — Махагонове дерево

Переваги:

Махагон — цінна порода деревини, що має розкішний червоно-коричневий відтінок і красиву текстуру. Він стійкий до вологи, деформацій та грибкових уражень, що робить його ідеальним для морського інтер'єру. Завдяки глибокому тону, махагон додає інтер'єру солідності та візуального тепла.

Обробка:

Дерево покривається декількома шарами морського лаку або масла з УФ-захистом. Це підсилює його стійкість до впливу світла, вологи та механічних ушкоджень.

Недоліки:

Махагон — дорогий матеріал, а також має велику вагу. У разі неправильного лакування може втратити блиск або почати вбирати вологу.

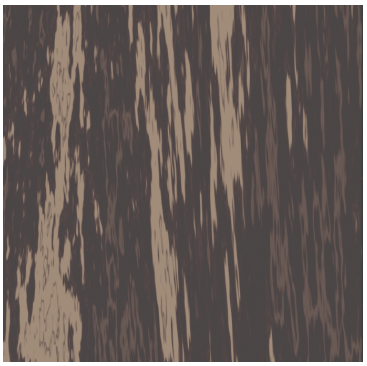

Рисунок 23 — Макассарський ебен

Макассарський ебен (Makassar Ebony)

Переваги:

Це одна з найпрестижніших екзотичних порід деревини з насиченою контрастною текстурою (темні й світлі смуги). Макассарський ебен має високу щільність, міцність, унікальний естетичний вигляд і використовується в зоні преміального інтер'єру — для інкрустацій, стільниць, панелей.

Обробка:

Як і інші елітні породи, ебен полірується до дзеркального блиску або покривається спеціальним матовим лаком, який зберігає природну текстуру. Для захисту від морських умов використовується морський лак або масло.

Недоліки:

Надзвичайно дорогий, важкий у роботі матеріал, може розтріскуватись при неправильному монтажі. Через щільність має велику вагу, що потребує балансування при монтажі в каюті.

Рисунок 24 — Замш

Переваги:

Замш надає інтер'єру візуальної м’якості та тактильної приємності. Він створює атмосферу затишку та елегантності, особливо в поєднанні з дерев’яними поверхнями та латунною фурнітурою. У морському інтер’єрі зазвичай застосовується штучний замш на синтетичній основі, що краще переносить вологість.

Обробка:

Матеріал проходить просочення водо- і брудовідштовхувальними засобами, а також антипіренами для підвищення вогнестійкості. Штучний замш додатково укріплюють поліефірною сіткою для підвищення зносостійкості.

Недоліки:

Замш є складним у догляді — потребує спеціального очищення, а натуральні варіанти погано реагують на вологе середовище. Штучний замш, хоча і більш практичний, іноді поступається натуральному в естетиці.

Рисунок 25 — PVC панель

Переваги:

PVC-панелі широко застосовуються на морських суднах завдяки своїй вологостійкості, легкості, простоті в догляді та широкій палітрі декоративних покриттів. Вони не вбирають вологу, не підтримують розвиток грибка, а також мають хороші звукоізоляційні властивості.

Обробка:

Для застосування в інтер'єрі яхти використовуються спеціальні морські сертифіковані PVC-панелі, які мають покриття з вогнестійким просоченням, що зменшує ризик займання. Поверхня текстурована під декоративну штукатурку.

Недоліки:

Незважаючи на свою практичність, PVC-панелі можуть виглядати менш натурально порівняно з реальними матеріалами. Також при надмірному нагріванні вони можуть виділяти леткі сполуки, якщо не сертифіковані за нормами безпеки.

Рисунок 26 — Льон

Переваги:

Натуральна тканина, що відзначається екологічністю, хорошою повітропроникністю, приємною текстурою та здатністю "дихати". В інтер’єрі яхти льон додає відчуття природності та легкості, особливо у вигляді текстильних елементів – штор, оббивки, покривал.

Обробка:

Льон обробляється вогнестійким просоченням і спеціальними антибактеріальними засобами.

Для більшої зносостійкості іноді використовується льон із додаванням синтетичних волокон, що підвищує його довговічність.

Недоліки:

Схильний до зминання, може втрачати колір під впливом сонця, не завжди добре реагує на вологість. Без належної обробки — не придатний до морського середовища.

Висновок

Застосування в інтер'єрі каюти власника комбінації латуні, деревини преміального класу, натуральних і синтетичних текстильних матеріалів дозволяє досягти високого рівня якості, естетики та функціональності. Всі матеріали були підібрані з урахуванням морських умов експлуатації, пройшли необхідну обробку для підвищення вогнестійкості, вологостійкості та зносостійкості. Незважаючи на окремі недоліки, кожен з них забезпечує не лише практичне, але й емоційне наповнення простору, що важливо для створення комфортного середовища на борту яхти.

РОЗДІЛ 6
ВИБІР ТА ОБГРУНТУВАННЯ ОБЛАДНАННЯ

Зважаючи на те що яхта BSY 248 може використовуватись як для довгих мандрівок океаном так і для коротких відпусток поблизу берега моря, де вона розвиває значну швидкість і зазнає постійного впливу динамічних навантажень, важливим технічним чинником стає хитавиця. У зв'язку з цим вибір меблевого обладнання, його конструктивні особливості та спосіб монтажу повинні відповідати специфічним вимогам морського середовища.

Усі меблі, які розміщуються у каютах та інших приміщеннях яхти, мають бути надійно закріплені до підлоги, стін або інших конструктивних елементів судна. Кріплення повинні запобігати переміщенню меблів у разі сильного нахилу корпусу, ударної хвилі або різкої зміни напрямку руху. Для окремих предметів можуть бути застосовані гібридні рішення — наприклад, фіксатори, що забезпечують можливість тимчасового зняття чи переміщення, з одночасним надійним закріпленням у робочому положенні.

Рисунок 27 — Варіанти кріплень для меблів

Крім механічної стійкості, меблеві конструкції повинні відповідати стандартам ергономіки — бути зручними, безпечними у використанні та не створювати травмонебезпечних ситуацій в умовах хитавиці. Поверхні повинні мати заокруглені кути, бути приємними на дотик і не створювати надлишкового тертя.

Особливу увагу слід приділяти вибору матеріалів: вони повинні бути вологостійкими, не вбирати вологу та запахи, не змінювати своїх властивостей при перепадах температур, а також бути стійкими до ультрафіолетового випромінювання, враховуючи постійний вплив сонячного світла через ілюмінатори.

Доцільним є використання спеціалізованих морських матеріалів: водостійкої фанери, ламінованих панелей, шпону на водостійкій основі, а також тканин з антипліснявими та антипиловими просоченнями.

Ергономіка меблів на судні має надзвичайно важливе значення, оскільки комфорт та безпека екіпажу і пасажирів безпосередньо залежать від раціональної організації простору та зручності використання меблевих елементів. Умови перебування на яхті часто супроводжуються хитавицею, вібрацією, обмеженою площею приміщень і потребою швидкої адаптації до змін навколишнього середовища. Саме тому меблі повинні не лише відповідати анатомічним особливостям людини, але й бути максимально практичними у використанні навіть у нестабільних умовах. Правильно підібрані висоти сидінь, кут нахилу спинки, розташування полиць і шаф, а також зручність доступу до функціональних елементів дозволяють зменшити втому, уникнути травм та підвищити загальний рівень комфорту на борту.

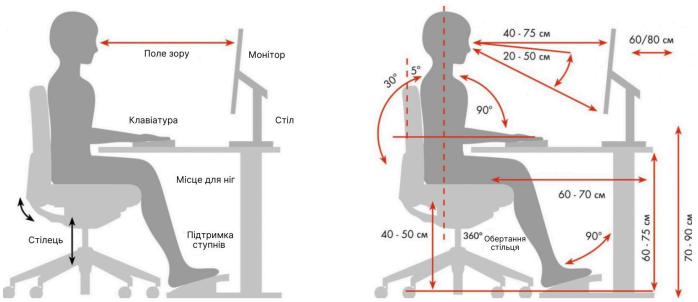

Рисунок 28 — Ергономічні стандарти робочої зони

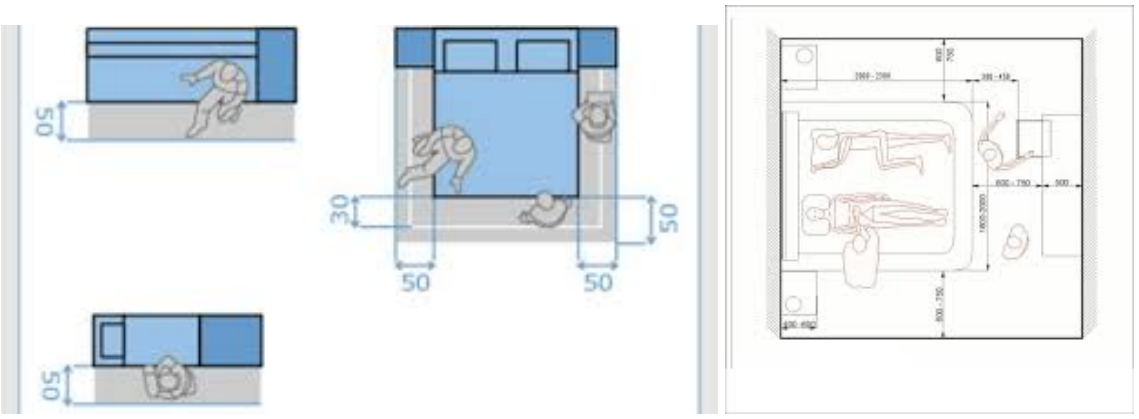

Рисунок 29 - 30 — Ергономічні стандарти зони відпочинку

Окрім фізичної зручності, ергономіка відіграє важливу роль у психологічному сприйнятті простору — особливо у приміщеннях з обмеженим природним освітленням або невеликими габаритами. Компактні меблі з плавними формами, заокругленими кутами, оптимальним розміщенням і можливістю трансформації допомагають уникнути відчуття тісноти та перевантаження інтер'єру. Завдяки ергономічному підходу створюється безпечне, гармонійне середовище, яке сприяє відпочинку, зосередженості та ефективному використанню кожного квадратного метра на судні.

Усі предмети інтер'єру на борту яхти мають відповідати специфічним вимогам, пов'язаним з умовами морського середовища, а також динамікою суднового руху (зокрема, хитавицею). До основних вимог належать:

1. Безпека під час руху

Меблі та обладнання мають бути надійно закріпленими до підлоги, стін або інших конструктивних елементів корпусу.

Під час руху яхти предмети не повинні зміщуватись, ковзати або перевертатись.

Гострі кути мають бути мінімізовані або згладжені.

2. Стійкість до морського середовища

Матеріали повинні бути вологостійкими, стійкими до соляного середовища, УФ-випромінювання та перепадів температур

Кріплення мають бути виготовлені з нержавіючої сталі, латуні або інших антикорозійних сплавів.

3. Легка експлуатація та обслуговування

Меблі мають передбачати доступ до технічних елементів (трубопроводів, кабелів тощо).

По можливості — легко розбиратись для очищення чи технічного огляду.

Методи кріплення меблів та обладнання на яхті:

1) Постійне (жорстке) кріплення:

Застосовується для важких меблів (ліжок, шаф, столів).

Монтаж виконується через підсилену підлогу за допомогою болтів, які проходять крізь антивібраційні гумові прокладки.

Елементи кріплень закриваються декоративними ковпачками.

Гнучке або модульне кріплення:

Для елементів, які потребують мобільності, але повинні мати можливість фіксації.

Застосовуються напрямні з фіксаторами, магнітні платформи або засувні замки.

2) Антиковзні поверхні та фіксатори:

Для запобігання зміщенню дрібних предметів меблі можуть розміщуватись на антиковзних килимках або платформах.

Також можливе застосування бортів, вставок або пружинних фіксаторів у меблевих нішах.

Інтер'єр каюти власника яхти вирізняється виваженим поєднанням естетичної витонченості класичного стилю та функціональності, необхідної для комфортного перебування на борту. В основі дизайнерського підходу — стриманий класичний декор, що проявляється в

декоративній обробці фасадів меблів: лаконічна різьба у вигляді прямокутних заглиблень, що створює враження ритмічності та глибини без перевантаження простору.

Матеріали:

Уся корпусна меблі виготовлена з махагонового дерева — шляхетної породи, яка поєднує міцність, стабільність у морському середовищі та виразну естетику. Поверхня меблів оброблена таким чином, аби зберегти природну текстуру, при цьому білі волокна дерева підкреслено спеціальною полірувально-акриловою обробкою, що захищає від вологи й механічних пошкоджень. Такий вибір матеріалу не тільки підсилює враження розкоші, але й відповідає технічним вимогам до меблів у морському середовищі.

Склад меблювання:

1. Ліжко King-size

Розміри: Ширина —2м; Глибина —2,4м; Висота— 0,5м

Центральним елементом інтер'єру є ліжко розміру king-size, розташоване в технічно обумовленій ніші. Конструкція ліжка виконана в монолітному виконанні з інтегрованим освітленням по нижньому контуру, що візуально полегшує його об'єм і надає виробу елегантності. Освітлення також підкреслює незначне заглиблення навколо периметра, завдяки чому покращується ергономіка пересування навколо ліжка. Узніжжя спроєктоване у вигляді інтегрованої м'якої банкетки, обтягнутої замшевою тканиною.

2. Модуль з шаф із вбудованим столом:

1 шафа : Ширина —1,2м; Висота —2,2м; Глибина на 60/40.

2 шафа: Ширина —0,3м; Висота —2,2м; Глибина — 60/40.

стіл: Ширина —2м; Висота 0,8м; Глибина 0,5м.

З одного боку каюти розташовано модуль із двох шаф різної ширини, які з'єднані підвісним письмовим столом-дошкою без опор. Така композиція візуально полегшує простір, залишаючи зручне місце для роботи або зберігання. Шафи містять як закриті відсіки, так і відкриті полиці з обмежувачами з латуні, які утримують вміст на місці під час руху судна.

3. Диван:

Розміри; Ширина —1,4м; Висота —1м; Глибина —1м.

Вздовж одного з бортів розташовано диван-софу. Каркас виконано з того ж махагонового дерева, а оббивка — з синього замшу, який додає м'якості текстурі та тепла кольоровій гамі. Такий вибір забезпечує не лише комфорт, а й чітку стилістичну відповідність інтер'єру.

4. Тумби:

придиванні: Ширина —0,25м; Висота —0,8м; Глибина —0,65м

приліжкові: Ширина —0,6м; Висота —0,4м; Глибина —0,4м

Усього в інтер'єрі передбачено чотири тумби: дві прикроватні — інтегровані в каркас ліжка, та дві — розташовані біля дивану. Приліжкові тумби мають заглиблення для більшої смій

5. Пуф-ракушка

Розміри: Ширина —1м; Висота —1м; Глибина —1,2м

Окремий декоративно-функціональний акцент — пуф у формі морської раковини, що виконує як декоративну, так і практичну функцію. Його каркас виготовлено з анодованого алюмінію, що гарантує легкість і стійкість до вологи. Поверхня пуфа повністю обтягнута алькантарою, що забезпечує м'якість, приємність на дотик і довговічність. Конструкція пуфа розроблена так, щоб забезпечити дві функції: мобільність у пересуванні та можливість фіксації до підлоги за допомогою вбудованого фіксатора, який утримує меблі на місці під час хитавиці.

Висновок

Меблі, реалізовані в даному інтер'єрі, є результатом поєднання естетичних цінностей класичного дизайну з високими технічними вимогами морського середовища. Завдяки вибору якісних матеріалів, стійких до вологи й механічних навантажень, та продуманій конструкції кожного елементу — інтер'єр не тільки виглядає розкішно, але й відповідає всім нормам безпеки та зручності перебування на яхті.

РОЗДІЛ 7
РОЗРАХУНКИ ОСВІТЛЕННЯ ТА ВЕНТИЛЯЦІЇ

7.1 Розрахунок освітлення.

Освітлення є одним із ключових інструментів формування емоційного сприйняття простору, особливо в умовах замкнених і технічно насичених інтер'єрів яхти. Враховуючи специфіку морського середовища та обмежені джерела природного світла, штучне освітлення відіграє не лише функціональну, а й композиційну роль, створюючи візуальний комфорт та підтримуючи задану стилістику інтер'єру.

У даному проєкті освітлення розроблено з урахуванням необхідності візуальної компенсації холодної гами матеріалів оздоблення. Для збереження балансу та створення затишної, сприятливої атмосфери було обрано джерела світла з теплим температурним спектром (переважно в діапазоні 2700–3000 К).

М'яке тепле освітлення дозволяє нейтралізувати візуальну прохолоду поверхонь, водночас підкреслюючи фактуру матеріалів — таких як дерево, текстиль або замша. Воно також відіграє роль навігаційного підсвічування, забезпечуючи комфортне пересування каютою у вечірній та нічний час без надмірного контрасту чи засліплення. У поєднанні з локальними джерелами світла (інтегрованими у меблі, стіни, декоративні бра та стелю) це рішення дозволяє створити багаторівневу систему освітлення, яка адаптується до різних сценаріїв використання інтер'єру — від відпочинку до активної навігації.

Таким чином, система освітлення в інтер'єрі яхти виконує роль естетичного й ергономічного елементу, гармонізуючи загальну композицію простору та підсилюючи емоційний вплив дизайну.

Освітлення в інтер'єрі поділяється на декілька основних функціональних груп, кожна з яких виконує специфічні завдання у забезпеченні візуального комфорту, акцентуванні композиційних центрів і створенні відповідної атмосфери. Найпоширенішими типами освітлення є: загальне (основне), локальне (функціональне), декоративне та архітектурне (інтегроване або приховане).

1) Локальне (функціональне) освітлення

   Цей тип освітлення орієнтований на забезпечення зручності під час виконання окремих побутових або функціональних завдань — читання, роботи з гаджетами, догляду за речами тощо. У проєкті локальне освітлення реалізоване через настільні бра, розміщені безпосередньо на письмовому столі, а також через окремі джерела світла, вмонтовані над ліжком і на приліжкових тумбах. Розташування світильників у безпосередній близькості до зон активного використання дозволяє створити індивідуальні сценарії освітлення без необхідності залучення всього освітлювального комплексу приміщення.

Крім того, бра виконують роль світлових акцентів, підкреслюючи ритміку вертикальних площин.

2) Декоративне освітлення

Це освітлення, яке не лише виконує утилітарну функцію, а й створює естетичну виразність інтер'єру. Воно використовується для підкреслення композиційних вузлів, зон відпочинку або дизайнерських елементів. У рамках даного проєкту декоративне значення мають усі локальні світильники, оформлені як елементи дизайну — зокрема бра та підвісні світильники, що гармонійно вписуються в стилістику приміщення. Їхнє розташування сприяє візуальному зонуванню простору, а м'який теплий потік світла створює атмосферу затишку.

3) Архітектурне (інтегроване) освітлення

Цей тип освітлення монтується в елементи архітектури або меблів — карнизи, ніші, стелі, підлоги — і зазвичай є прихованим від прямого погляду. У даному інтер'єрі архітектурне освітлення реалізоване у вигляді LED-підсвітки, вмонтованої у стельовий карниз, також вбудовано підсвітку у невелике заглиблення у ліжку. Такий підхід дозволяє створити розсіяне, ненав'язливе освітлення, яке плавно окреслює межі приміщення та формує візуальну глибину. Крім естетичної функції, воно також виконує роль нічного або орієнтаційного підсвічування, що особливо важливо на борту яхти.

4) 4. Загальне освітлення

Це базовий рівень освітлення, покликаний забезпечити рівномірне світлове покриття приміщення. Воно формує загальне світлове середовище, яке дозволяє безпечно орієнтуватися в просторі незалежно від часу доби. У даному проєкті функцію загального освітлення виконують шість стельових світильників, потужністю по 8 Вт кожен, та один центральний світильник потужністю 25 Вт. Така комбінація дозволяє досягнути збалансованого рівня освітленості з урахуванням обмеженого обсягу приміщення та відображувальних властивостей оздоблювальних матеріалів. Вибір джерел теплого спектра світла (2700–3000 К) додатково сприяє візуальному пом'якшенню інтер'єру, оформленого в холодній гамі.

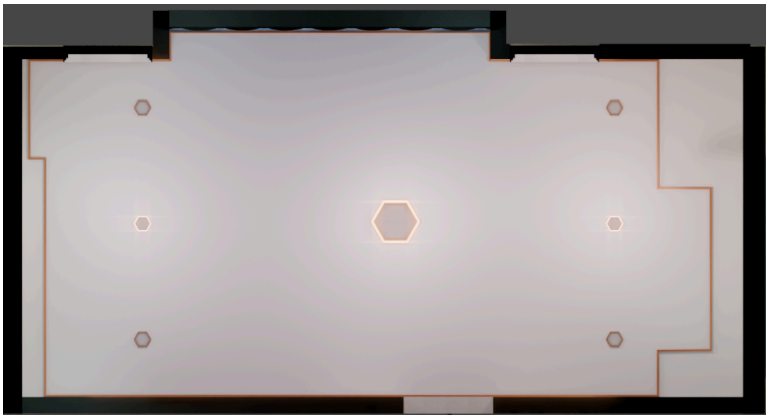

Рисунок 31 — План стелі.

При розробці даного проєкту, було розраховано необхідні параметри освітленості у два етапи: була знайдена величина світлового потоку для освітлення приміщення та було обрано тип, потужність і кількість ламп.

7.1.1 Етап 1.

Величину світлового потоку для освітлення приміщення можна розрахувати за формулою

$$\Phi = E \times S \times \frac{h}{P},$$

де Ф – значення світлового потоку, Лм;

Е – стандартно прийнята норма освітленості в Люксах (Лк),

показники норми освітленості можна взяти з табл. 1 ;

S – площа приміщення (м2);

h – коефіцієнт на висоту стель, який набуває наступних

значень при висоті до 2,7 м = 1;

від 2,7 до 3м = 1,2,

від 3 до 3,5 = 1,5,

від 3,5 до 5,5 = 2;

Р – коефіцієнт відбиття видимого світла для різних покриттів, кольорів, матеріалів. Значення коефіцієнта для різних матеріалів наведено в табл. 2 ;

Таблиця 1 - Норми освітлення **Е** приміщень житлових будинків

Типи офісних приміщень	Норми освітлення Е, Лк	Типи жилих приміщень	Норми освітлення Е, Лк

Офіс загального призначення з використанням комп'ютерів	300	Жила кімната, кухня	150
Офіс, в якому здійснюються роботи з креслення	500	Дитяча кімната	200
Зал для конференцій, переговорна кімната	200	Ванна кімната, санвузол, душова, квартирні коридори, холи	50
Ескалатор, сходи	50 - 100	Гардеробна	75
Хол, коридор	50 - 75	Кабінет, бібліотека	300
Архів	75	Сходи	20
Підсобні приміщення, комори	50	Сауна, басейн	100

Таблиця 2 – Коефіцієнт відбиття видимого світла для різних покриттів, кольорів, матеріалів

Матеріал	Коєфіцієнт відбиття	Матеріал	Коєфіцієнт відбиття
Біла олійна фарба	0,7 - 0,85	Посріблена дзеркальна поверхня	0,9 - 0,94
Облицювання стін біле:	0,7 - 0,85	Дзеркало зі срібною підосновою	0,75 - 0,9
жовте	0,5 - 0,7	Світлий розчин	0,4 - 0,9
червоне	0,3 - 0,5	Жовта цегла	0,35 - 0,4
сіре і коричневе	0,25 - 0,5	Світлі деревні плити	0,4 - 0,5
зелене або блакитне	0,15 - 0,45	Білий кахель	0,6 - 0,75
Чорний оксамит	0,02 - 0,01	Білий фарфор	0,6 - 0,8
Алюміній: анодований	0,85 - 0,9	Біла емаль	0,65 - 0,75
полірований	0,65 - 0,75	Білий лак	0,75 - 0,85
матовий	0,55 - 0,6	Біла креслярська папір	0,7 - 0,75
Блискучий хром	0,6 - 0,7	Лінія, проведена твердим олівцем	0,45
Полірована латунь	0,5 - 0,6	Лінія, проведена м'яким олівцем	0,25
Полірована сталь	0,55 - 0,6	Чорна туш	0,4
Полірований нікель	0,55 - 0,6	Асфальтове покриття доріг	0,05 - 0,15
Біла жерсть	0,65 - 0,7	Бетонне покриття доріг	0,2 - 0,3

Площа приміщення, S = 24,88 м²

Стандартна норма освітленості, E = 150 Лк

Коефіцієнт відбиття видимого світла, P = 0.55 (це середнє значення яке ми отримали склавши найбільші у відсотковому плані поверхні та отримавши їх середнє арифметичне)

Коефіцієнт на висоту стелі, h = 1 (оскільки висота стелі до 2,7 метрів)

Тепер ми можемо використати формулу для обчислення світлового потоку :

$$\Phi = 150 \times 24,88 \times \frac{1}{0,55} = 6785,45 \text{ Лм}$$

Отже наш світловий потік який потрібно задовільнити для комфортного перебування у приміщенні каюти власника це **6785,45Лм**

7.1.2 Етап 2.

Вибираючи тип ламп ми скористалися табл. 3

Таблиця 3 – Порівняльна таблиця характеристик лампи розжарювання та світлодіодні лампи.

Лампа розжарювання, споживана потужність, Вт	Люмінесцентна лампа, споживана потужність, Вт	Світлодіодна лампа, споживана потужність, Вт	Світловий потік, Лм
20	5-7	2-3	близько 250
40	10-13	4-5	близько 400
60	15-16	8-10	близько 700
75	18-20	10-12	близько 900
100	25-30	12-15	близько 1200
150	40-50	18-20	близько 1800
200	60-80	25-30	близько 2500

Для приміщення було обрано світлодіодні лампи потужністю 25Вт і 8вт. це було розраховано з урахуванням задоволення світлового потоку.

6875,45Лм = 25Вт(близько 2500Лм) + 6 * 8Вт(8000Лм) = 73Вт

Тобто загальна потужність усіх основних джерел світла дорівнює 73Вт.

7.2 Розрахунок вентиляції

Раціональна організація вентиляційної системи є надзвичайно важливою складовою під час проєктування житлових приміщень із підвищеним рівнем вологості. Ефективна вентиляція запобігає накопиченню надлишкової вологи, що, у свою чергу, дозволяє уникнути утворення плісняви та грибка, які негативно впливають як на стан оздоблювальних матеріалів, так і на здоров’я людей.

При проєктуванні вентиляційної системи для яхти необхідно враховувати специфічні умови експлуатації судна, зокрема обмежений внутрішній об’єм, підвищену вологість повітря, часті перепади температур та наявність значної кількості технічного обладнання, яке також

потребує охолодження. На відміну від стаціонарних будівель, приміщення на борту яхти не мають можливості постійного провітрювання природним способом через герметичність конструкції корпусу та необхідність збереження енергоефективності. Відтак, правильно організована вентиляція є критично важливим фактором для забезпечення комфорту та безпеки екіпажу і пасажирів.

Серед основних типів вентиляції, що використовуються на суднах, виділяють:

1. Природна вентиляція – здійснюється за рахунок різниці тиску та температур між зовнішнім і внутрішнім повітрям. Вона може бути реалізована через ілюмінатори, вентиляційні люки або шахти. Цей тип є енергонезалежним, однак ефективність його дії обмежена і залежить від погодних умов і руху судна.
2. Механічна (штучна) вентиляція – працює на основі електричних вентиляторів і систем подачі/відведення повітря. Дозволяє точно регулювати параметри повітряного середовища незалежно від зовнішніх умов. Є найбільш надійною і продуктивною системою для замкнених приміщень.
3. Комбінована вентиляція – поєднує переваги обох попередніх типів, тобто використовує природну вентиляцію як базову, а механічну – як підтримувальну або підсилюючу. Такий підхід дозволяє оптимізувати енергоспоживання та забезпечити стабільний повітрообмін навіть у несприятливих умовах.

З метою забезпечення належного мікроклімату та відповідності санітарно-гігієнічним нормам у внутрішніх приміщеннях яхти, після вибору комбінованої системи вентиляції необхідно здійснити відповідні інженерні розрахунки повітрообміну. Розрахунок здійснюється на основі двох основних критеріїв: площі приміщення та кількості осіб, які постійно перебувають у ньому.

Перший метод передбачає визначення необхідного об’єму повітря, що подається, виходячи з кратності повітрообміну згідно з чинними нормативами для конкретного типу приміщення. Другий метод базується на розрахунку мінімальної кількості свіжого повітря, необхідної для однієї людини на годину, відповідно до Державних будівельних норм та рекомендацій галузевих стандартів.

Отримані значення порівнюються, і до подальшого проєктування приймається більший із них, що дозволяє гарантувати ефективність вентиляції навіть за умов змінного навантаження на систему. Результати цих розрахунків будуть використані для визначення продуктивності вентиляційного обладнання, кількості повітропроводів, їх діаметру та способу монтажу з урахуванням специфіки морського середовища.

Розраховуємо необхідну продуктивність припливної вентиляції для каюти власника площею 24,88 м2 та висотою 2,2 м, у якому одночасно перебуває 1 людина.

7.2.1. Розрахунок повітрообміну за кратністю:

Значення повітрообміну за кратністю можна виконати за Формулою(2):

$$\mathbf{L = n \times S \times H}$$

де L – необхідна продуктивність припливної вентиляції,$м^3$/год;

n – нормована кратність повітрообміну: для житлових

приміщень n = 1;

S – площа приміщення, $м^2$;

H – висота приміщення, м.

$$\mathbf{L = 1 \times 24{,}88 \times 2{,}2 = 54{,}736}\ м^3\mathbf{/год}$$

7.2.2. Розрахунок повітрообміну за кількістю людей:

Значення повітрообміну за кількістю людей можна виконати за формулою(3):

$$\mathbf{L = N \times L\ норм,\ (3)}$$

де L – необхідна продуктивність припливної вентиляції, $м^3$/год;

N – кількість людей;

Lнорм – норма витрати повітря на одну людину:

– у стані спокою – 20 м3/год;

– робота в офісі – 40 м3/год;

– під час фізичного навантаження – 60 м3/год.

$$\mathbf{L = 1 \times 20 = 20}\ м^3\mathbf{/год}$$

Висновок

У ході розрахунків повітрообміну для конкретного приміщення яхти було застосовано два методи: за кратністю повітрообміну та за кількістю осіб, які перебувають у приміщенні.

1) За результатами розрахунку за кратністю, при площі приміщення 24,88 м² та висоті 2,2 м, за нормативної кратності n = 1, отримано необхідну продуктивність припливної вентиляції **L = 54,736 м³/год**.

2) За розрахунком на одну особу у стані спокою, при нормативному показнику 20 м³/год на людину, необхідна продуктивність вентиляції становить **L = 20 м³/год**.

Порівняння отриманих значень показує, що більшим є об’єм повітря, визначений за кратністю повітрообміну. Відповідно до чинних проектних принципів, до подальшого розрахунку та вибору вентиляційного обладнання приймається **більше значення – 54,736 м³/год**. Це забезпечить ефективний повітрообмін та сприятиме підтриманню належного мікроклімату в межах заданих експлуатаційних параметрів.

7.3 Розрахунки системи кондиціювання повітря (СКП)

Система кондиціювання повітря призначена для створення та підтримання комфортного мікроклімату в приміщенні. Основним параметром при виборі кондиціонера є його холодопродуктивність, тобто здатність охолоджувати повітря до заданих температурних показників.

Види систем кондиціювання, що застосовуються на яхтах

На сучасних яхтах залежно від розміру судна, планування приміщень та технічних вимог використовуються різні типи систем кондиціювання повітря. Основними серед них є:

1. Спліт-системи — складаються з зовнішнього та внутрішнього блоків, з'єднаних холодильним контуром. Забезпечують ефективне охолодження, низький рівень шуму та можливість розміщення компресора у технічних зонах.

2. Мульти-спліт системи — дають змогу підключення кількох внутрішніх блоків до одного зовнішнього. Це забезпечує індивідуальне регулювання клімату в окремих приміщеннях за умови мінімального використання зовнішнього простору.

3. Касетні кондиціонери — монтуються у стелю, забезпечують рівномірний розподіл повітря у кількох напрямках. При цьому залишаються малопомітними в інтер'єрі. Особливо ефективні в приміщеннях з обмеженим простором.

4. Чилерні системи — централізовані системи кондиціювання з водяним охолодженням, що застосовуються переважно на великих яхтах. Складаються з чилера, що охолоджує воду, яка циркулює у фанкойлах, розташованих у приміщеннях.

5. Моноблочні (автономні) кондиціонери — компактні пристрої, у яких усі компоненти інтегровані в одному корпусі. Зазвичай застосовуються на невеликих яхтах або як тимчасове рішення.

6. Системи з подачею свіжого повітря (fresh air make-up) — інтегруються з основними системами кондиціювання та забезпечують надходження очищеного повітря ззовні, що особливо важливо для тривалих подорожей.

З огляду на технічні та естетичні вимоги до облаштування каюти власника яхти, оптимальним рішенням є використання касетного стельового кондиціонера як елементу спліт-системи. Такий варіант забезпечує рівномірний розподіл охолодженого повітря, мінімізує шум, не порушує інтер'єр приміщення та дозволяє реалізувати низку додаткових функцій — обігрів, фільтрацію, дистанційне керування та таймер. Це сприяє створенню максимально комфортного мікроклімату в одному з найбільш важливих приміщень на борту.

Для забезпечення належного мікроклімату в приміщенні каюти власника необхідно визначити необхідну холодопродуктивність кондиціонера. З цією метою проведемо розрахунок теплових надходжень у приміщення за спрощеною методикою. Розрахунок загальної теплової потужності виконується за формулою:

$$Q=Q_1+Q_2+Q_3$$

де Q– необхідна потужність охолодження, кВт

Q_1– показник теплопритоків, що залежить від площі приміщення, висоти стель і кількості вікон, кВт;

$$Q_1=a \times b \times h \times \frac{q}{1000}$$

a, b, h - довжина, ширина, висота приміщення, м

q – коефіцієнт освітленості, Вт/кб. м. Підбирається так: дорівнює 30 для затемнених кімнат, 35 для середньоосвітлених, 40 для сильноосвітлених кімнат.

Q_2– сума теплопритоков від людей, кВт;

Теплопритоки від дорослої людини:

0,1 кВт – в спокійному стані,

0,13 кВт – при легкому русі,

0,2 кВт – при фізичному навантаженні.

Q_3– сума теплопритоков від побутових приладів, кВт.

Теплопритоки від побутових приладів:

0,3 кВт — від комп'ютера, 0,2 кВт — від телевізора.

Тепер проведемо обчислення:

Розрахунок Q_1

Розрахунок теплопритоків від огороджувальних конструкцій здійснюється за такими параметрами:

– a= 6,67м — довжина приміщення;

– b=3,5м — ширина приміщення;

– h=2,2 — висота приміщення;

– q=40 Вт/м³ — коефіцієнт освітленості (для сильноосвітленого приміщення).

$$Q_1: 24,88 \times 2,2 \times \frac{40}{1000} = 2,19\text{кВт}$$

Теплопритоки від однієї особи у стані спокою становлять:

$Q_2 = 0,1$ (У спокійному стані)

Враховуючи наявність ноутбука у приміщенні, приймаємо:

$Q_3 = 0,3$ (ноутбук)

Підсумковий розрахунок:

$$Q = 2,19 + 0,1 + 0,3 = 2,59\text{кВт}$$

Зважаючи на отримане значення, для ефективного кондиціювання даного приміщення доцільним є використання кондиціонера з холодопродуктивністю **2,6 кВт**, що відповідає моделі типу «дев'ятка». Це можно дізнатись у Таблиці 4.

Таблиця 4. Відповідність модельних рядів і потужності кондиціонера в БТЕ і кВт

Модельний ряд	БТЕ/година	кВт
5	5000	1,47
7	7000	2,1
9	9000	2,6
12	12000	3,5
18	18000	5,3
24	24000	7,0
28	28000	8,2
36	36000	10,6
42	42000	12,3
48	48000	14,0
54	54000	15,8
56	56000	16,4
60	60000	17,6

Висновки

У процесі проєктування каюти власника вітрильно-моторної яхти було всебічно враховано комплекс технічних, ергономічних та естетичних чинників, що визначають комфорт, функціональність і безпеку перебування на борту.

Приміщення мало просту видовжену форму з нішею, що визначило планувальну логіку — створення лаконічного, але водночас індивідуалізованого простору. Особливу увагу було приділено впливу природного освітлення. Це зумовило вибір кольорового рішення, оздоблювальних матеріалів у холодній палітрі, що гармонійно взаємодіють із навколишнім середовищем.

Класичний стиль з його характерними формами — вигнутими ніжками меблів, м'якими лініями, декоративними елементами — був адаптований до сучасних умов використання та просторових обмежень яхти. Використання натуральних матеріалів, акцент на тактильність поверхонь та зважений вибір освітлення дозволили сформувати атмосферу спокою, затишку та інтимності.

Виходячи з характеру експлуатації судна, важливим аспектом стало забезпечення стійкості предметів інтер'єру до качки, вібрацій та морського середовища. Спроєктовані меблі мають відповідні кріплення, знижене розташування центра ваги, оптимальні габарити й раціональне зонування для зручності пересування.

Особливу увагу приділено ергономіці житлового простору: конфігурація меблів, пропорції приміщення, освітлення та вентиляція відповідають сучасним нормам суднового проєктування та забезпечують високий рівень комфорту для власника. Обрані оздоблювальні матеріали та стилістичне рішення поєднують естетику класичних форм із функціональністю, необхідною для тривалих морських подорожей.

Розроблений інтер'єр демонструє можливість поєднання індивідуального підходу до дизайну з технічними та експлуатаційними особливостями середовища яхти, що свідчить про професійне осмислення простору і глибоке розуміння принципів ергономіки, стилю та контексту.

Таким чином, результатом проєктування стало створення цілісного, функціонального й емоційно виразного інтер'єру, що відповідає запитам сучасного користувача і водночас зберігає відчуття естетичної вишуканості, властивої класичній традиції.

СПИСОК ВИКОРИСТАНИХ ДЖЕРЕЛ

1. Boat International. Журнал про суперяхти: веб-сайт. URL: https://www.boatinternational.com (дата звернення: 14.06.2025).

2. SuperYacht Times. Портал про сучасні яхти: веб-сайт. URL: https://www.superyachttimes.com (дата звернення: 14.06.2025).

3. YachtWorld. Каталог моторно-вітрильних яхт: веб-сайт. URL: https://www.yachtworld.com (дата звернення: 14.06.2025).

4. ArchDaily. Платформа архітектурного дизайну: веб-сайт. URL: https://www.archdaily.com (дата звернення: 14.06.2025).

5. Dezeen. Онлайн-журнал про сучасний дизайн: веб-сайт. URL: https://www.dezeen.com (дата звернення: 14.06.2025).
6. ITBoat. Каталог яхт і моделей: веб-сайт. URL: https://itboat.com/ru/models/11253-nautor-s-swan-98 (дата звернення: 15.06.2025).

7. SuperYacht Partners. Продаж яхт класу люкс: веб-сайт. URL: https://www.superyachtpartners.com/yacht-buy/lady-8 (дата звернення: 15.06.2025).

8. Black Sea Yachts. Вітрильно-моторна яхта BSY 248: веб-сайт. URL: https://blackseayachts.com/en/sailing-yachts/bsy-248 (дата звернення: 15.06.2025).

9. International Maritime Organization (IMO). Проєктування та остійність суден: веб-сайт. URL: https://www.imo.org/en/OurWork/Safety/Pages/ShipDesignAndStability-default.aspx (дата звернення: 15.06.2025).

10. Zumtobel. Професійні освітлювальні рішення: веб-сайт. URL: https://www.zumtobel.com/com-en/products.html (дата звернення: 15.06.2025).

11. Cantalupi Lighting. Освітлення для інтер'єрів яхт: веб-сайт. URL: https://www.cantalupilighting.it/masterline-interiors (дата звернення: 15.06.2025).

12. VESTUM. Розрахунок кількості ламп для освітлення приміщення: веб-сайт. URL: https://ledtest.vestum.ua/uk/study/rozrahunok-kilkosti-lamp-dlja-osvitlennja-primishhennja/ (дата звернення: 15.06.2025).

13. VENTS. Визначення необхідності повітрообміну: веб-сайт. URL: https://vents.ua/opredelenie-neobhodimosti-vozduhoobmena/ (дата звернення: 15.06.2025).

14. Concept Service. Онлайн-розрахунок вентиляції та кондиціонування: веб-сайт. URL: https://concept-service.com.ua/%D0%A1alculation/ (дата звернення: 15.06.2025).

15. Boris Studio. Класичний стиль в дизайні інтер'єру: веб-сайт. URL: https://borisstudio.com/uk/klasichnij-stil-v-dizajni-inter-yeru/ (дата звернення: 15.06.2025).

Кваліфікаційний проєкт: Розробка дизайну інтер’єру каюти власника моторно-вітрильної яхти BSY 248

Graduation project: Development of the interior design of the owner's cabin of the motor-sailing yacht BSY 248

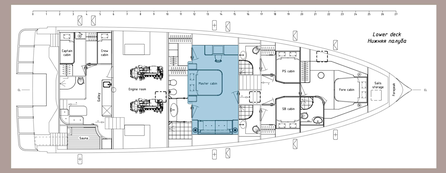

Характеристика яхти BSY 248
Тип:--Вітрильно-моторна яхта
Довжина:----------24,8м
Ширина:----------6,4м
Осадка:----------2,9м
Кількість кают:---------- ----5
Матеріал корпусу:---Алюміній
Верф:----------Black Sea Yacht
Клас:----------CE
Вітрила:----------S~350-400м²

Експлікація
шафа1----------60кг
шафа2----------140кг
стіл1----------10кг
диван1----------50кг
тумбочки4:
приліжкові2----------10кг
придиванні2----------30кг
крісло-ракушка----------15кг
килим1----------5кг
килим2----------2кг
ліжко1----------150кг

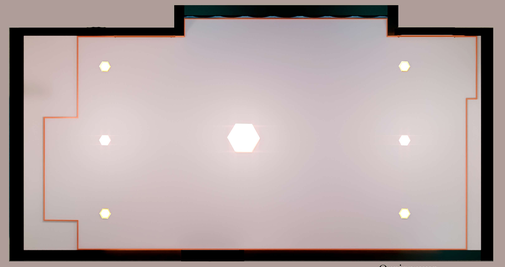

Освітлення
6 лампочок---8Вт
1 лампа------25Вт
Потужність-73Вт

S------24.88м²
Висота--2.2м

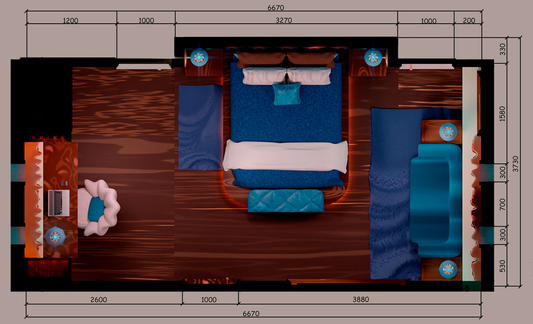

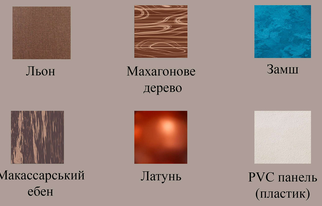

M 1:100

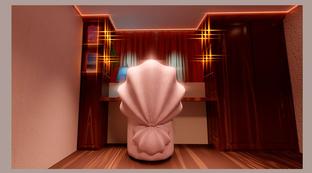

Виконала студентка групи 4531 Маріанна ДУДКА

Керівник проєкту Наталя ДАНИЛЬЧЕНКО

Національний університет кораблебудування імені адмірала Макарова

2025 р.